FTKL

CAPTEURS DE PESAGE À CISAILLEMENT

LAUMAS®

Portées de 500 kg à 5000 kg



- ACIER NICKELÉ AISI 4340
- ERREUR COMBINÉE ≤ ±0.02% (0.017% C4; 0.014% C5)
- DEGRÉ DE PROTECTION IP67

KITS DE MONTAGE


PVEN1090

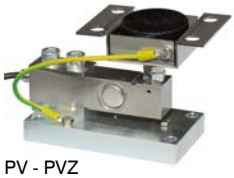
PV - PVZ


série TFPS2000


T12FTAGP


série TF500/2000

PORTÉE kg	CLASSE DE PRÉCISION C3	C4	C5	NTEP	POIDS NET (kg)
500	•	•	•	•	0.8
1000	•	•	•	•	0.8
1500	•	•	•	•	0.9
2000	•	•	•	•	0.9
3000	•	•	•	•	1.7
5000	•	•	•	•	1.7

SUR DEMANDE

CERTIFICATIONS

OIML	OIML R60 C3
EAC	Conforme aux normes de l'Union Douanière Eurasienne
UK CA	Équivalent du marquage CE pour le Royaume-Uni
	CERTIFICATIONS SUR DEMANDE
	Rapport d'étalonnage
	Certificat d'étalonnage LAT Accredia ISO 376 ou ASTM E74 pour portées de 1000 kg à 10000 kg
Ex	ATEX *(zones 2-22)*
Ex IECEx	ATEX/IECEx *(zones 1-21)*
OIML	OIML R60 C4/C5
EAC Ex	Conforme aux normes de l'Union Douanière Eurasienne pour les atmosphères explosibles
FM	FM HazLoc - Conforme aux normes des États-Unis et du Canada pour les atmosphères explosibles
Ex NEPSI	Conforme aux normes du marché Chinois pour les atmosphères explosibles
NTEP	NTEP - Conforme aux normes des États-Unis pour l'usage légal pour le commerce

LAUMAS S.r.l. • SALES DEPARTMENT: sales@laumas.it
Fax: (+39) 0521 681091 • Phone: (+39) 0521 683124

ISO 9001
ISO 14001

FTKL

CAPTEURS DE PESAGE À CISAILLEMENT

LAUMAS®

ACCESSOIRES COMPLÉMENTAIRES

	DESCRIPTION	MODÈLE
	Bloc en acier spécial pour portées jusqu'à 2000 kg.	PIASTRINO

DIMENSIONS (mm)

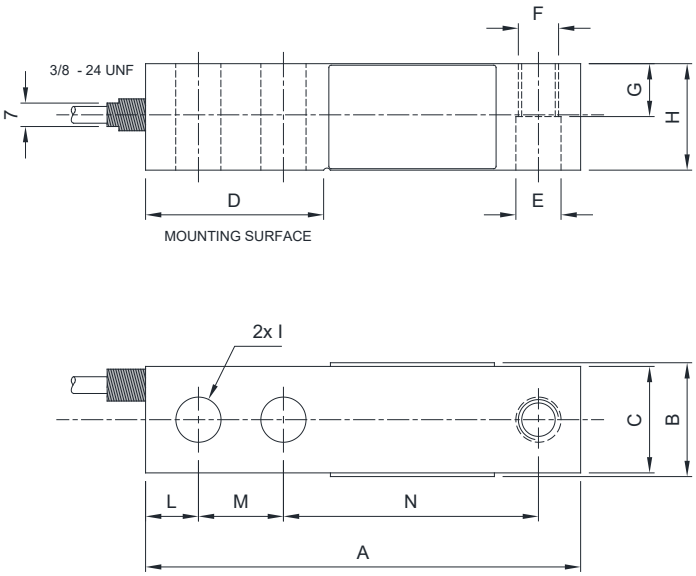



	500 kg	1000 - 1500 2000 kg	3000 - 5000 kg
A	130	130	171.5
B	-	32.8	39.1
C	31.8	31.8	38.1
D	53.2	53.2	76.2
E	Ø13.5	Ø13.5	Ø19.8
F	M12x1.75	M12x1.75	M18x1.5
G	16	16	19.3
H	31.8	31.8	38.1
I	Ø13.5	Ø13.5	Ø19.8
L	15.8	15.8	19.1
M	25.4	25.4	38.1
N	76.2	76.2	95.3

Pour les vis de fixation du capteur de pesage prévoir le couple de serrage indiqué dans le tableau

Vis	M12		M18	
Classe de la vis	6.8	8.8	6.8	8.8
Couple de serrage	50 Nm	79 Nm	205 Nm	280 Nm

CARACTERISTIQUES TECHNIQUES

Matériel	Acier nickelé AISI 4340		
Classe de précision OIML R60 • Divisions de contrôle de l'échelle	C3 • 3000	C4 • 4000	C5 • 5000
Charge nominale (E max)	500 - 1000 - 1500 kg 2000 - 3000 - 5000 kg		500 - 1000 kg 1500 - 2000 kg / 3000 - 5000 kg
Échelon de vérification minimal (V min)	E max / 10000	E max / 15000	E max / 20000 / E max / 18000
Erreur combinée	≤±0.02%	≤±0.017%	≤±0.014%
Degré de protection	IP67		

Sensibilité	3 mV/V ±0.1%	Résistance d'entrée	350 Ω ±3.5
Effet de la temperature sur le zéro	0.0018% °C	Résistance de sortie	350 Ω ±3.5
Effet de la temperature sur la pleine échelle	0.0014% °C	Équilibrage de zéro	≤±1%
Compensation thermique	-10 °C / +40 °C	Résistance d'isolement	≥5000 MΩ
Gamme de température de fonctionnement	-35 °C / +65 °C	Charge statique maximale (% sur la pleine échelle)	150%
Fluage après 30 minutes	0.02%	Charge de rupture (% sur la pleine échelle)	300%
Tension d'alimentation max tolérée	18 V	Déflexion à la charge nominale	0.4 mm

CONNEXIONS ÉLECTRIQUES

Longueur de câble	4 m (500-2000 kg); 6 m (3000-5000 kg)
Diamètre du câble	5 mm
Fils conducteurs	4 x 0.22 mm²

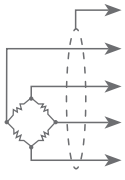

BLINDAGE	
+ SIGNAL	VERT
+ ALIMENTATION	ROUGE
- SIGNAL	BLANC
- ALIMENTATION	NOIR

La Société se réserve le droit de faire des changements aux données techniques, dessins et images sans préavis.

LAUMAS S.r.l. • SALES DEPARTMENT: sales@laumas.it
Fax: (+39) 0521 681091 • Phone: (+39) 0521 683124

ISO 9001
ISO 14001

www.laumas.com