SL

CELLE DI CARICO A TRAZIONE (COMPRESSIONE)

LAUMAS®

Portate da 25 kg a 2500 kg



- ACCIAIO NICHELATO AISI 4340
- ERRORE COMBINATO ≤ ±0.02% (0.017% C4)
- GRADO DI PROTEZIONE IP67

PORTATA kg	CLASSE DI PRECISIONE C3	C4	NTEP	PESO NETTO (kg)
25	–	–	–	0.4
100	•	•	•	0.6
200	•	•	–	0.6
300	•	•	–	0.6
500	•	•	•	0.7
1000	•	•	•	0.9
2500	•	•	•	1.6

A RICHIESTA

CERTIFICAZIONI

	OIML R60 C3
	Conforme alle normative dell'Unione Doganale Eurasiatica
	Equivalente della marcatura CE per il Regno Unito
	CERTIFICAZIONI A RICHIESTA
	Rapporto di taratura
	Certificato di taratura LAT Accredia ISO 376 o ASTM E74 per portate da 1000 kg a 10000 kg
	ATEX *(zona 2-22)*
	ATEX/IECEx *(zona 1-21)*
	OIML R60 C4
	Conforme alle normative dell'Unione Doganale Eurasiatica per atmosfere a rischio esplosione
	FM HazLoc - Conforme alle normative di Stati Uniti e Canada per atmosfere a rischio esplosione
	Conforme alle normative del mercato Cinese per atmosfere a rischio esplosione
	NTEP - Conforme alle normative degli Stati Uniti per uso legale in rapporto con terzi

ACCESSORI COMPLEMENTARI



DESCRIZIONE	DIMENSIONI	PORTATA CELLA DI CARICO	MODELLO
Snodo sferico con dado:			
acciaio inox	M12x1.75 M20x1.5	200-1000 kg 2500 kg	EM-INOX
acciaio C40 zincato	M8x1.25 M10x1.5 M12x1.75 M20x1.5	25 kg 100 kg 200-1000 kg 2500 kg	EM

DIMENSIONI (mm)

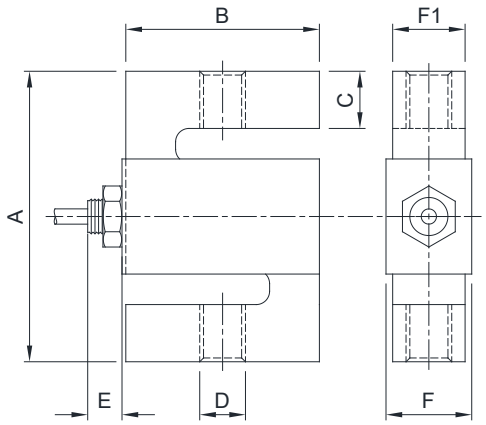

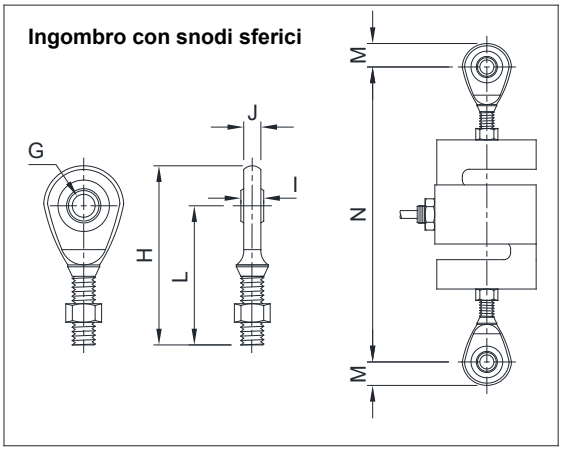

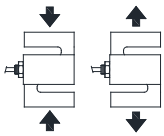

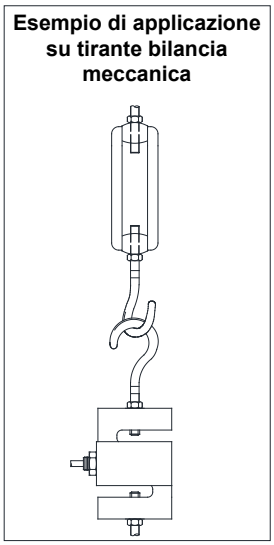

	A	B	C	D	E	F	F1	G	H	I	J	L	M	N (≈)
25 kg	76.2	50.8	15.7	M8x1.25	10	14.5	12.7	Ø8	54	8	6.5	42.5	11.5	129
100 kg	76.2	50.8	15.3	M10x1.5	9	22.4	19	Ø10	62.5	9	7.5	48.5	14	142
200 kg	76.2	50.8	14.4	M12x1.75	8	22.4	19	Ø12	71	10	8.5	54.5	16.5	154
300 kg					9									
500 kg					9									
1000 kg	76.2	50.8	12.5	M12x1.75	10	28.9	25.4	Ø12	71	10	8.5	54.5	16.5	159
2500 kg	101.6	76.2	20	M20x1.5	6	28.9	25.4	Ø20	104.5	16	13.5	77.5	27	217

SL

CELLE DI CARICO A TRAZIONE (COMPRESSIONE)

LAUMAS®

CARATTERISTICHE TECNICHE

Materiale	Acciaio nichelato AISI 4340		
Classe di precisione OIML R60 • Divisioni legali	-	C3 • 3000	C4 • 4000
Carico nominale (E max)	25 kg	100 - 200 - 300 kg 500 - 1000 - 2500 kg	100 - 200 - 300 kg 500 - 1000 - 2500 kg
Minimo intervallo di verifica (V min)	-	E max / 10000 E max / 15000	E max / 20000
Errore combinato	≤ ±0.02%	≤ ±0.02%	≤ ±0.017%
Grado di protezione	IP67		

Sensibilità	2 mV/V ±0.2%	Resistenza di ingresso	350 Ω ±3.5
Effetto della temperatura sullo zero	0.0015% °C	Resistenza di uscita	350 Ω ±3.5
Effetto della temperatura sul fondo scala	0.0017% °C	Bilanciamento di zero	±1%
Compensazione termica	-10 °C / +40 °C	Resistenza d'isolamento	>5000 MΩ
Campo di temperatura di lavoro	-35 °C / +65 °C	Carico statico massimo (% sul fondo scala)	150%
Creep a carico nominale dopo 30 minuti	0.03%	Carico di rottura (% sul fondo scala)	300%
Tensione di alimentazione massima tollerata	18 V	Deflessione a carico nominale	0.4 mm

COLLEGAMENTI ELETTRICI

Lunghezza cavo	5 m (25 - 300 kg); 10 m (500 - 2500 kg)
Diametro cavo	5 mm
Fili conduttori	4 x 0.24 mm²

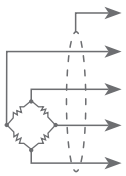

SCHERMO	
+ SEGNALE	VERDE
+ ALIMENTAZIONE	ROSSO
- SEGNALE	BIANCO
- ALIMENTAZIONE	NERO

L'Azienda si riserva il diritto esclusivo di apportare modifiche ai dati tecnici, disegni e immagini senza preavviso.