CBLS

CAPTEURS DE PESAGE À COMPRESSION - BAS PROFIL

Conçus en accord avec les normes OIML R60

Portées de 200000 kg à 750000 kg



- ACIER INOX 17-4 PH
- ERREUR COMBINÉE ≤ ±0.10%
- DEGRÉ DE PROTECTION IP68

PORTÉE kg	POIDS NET (kg)
200000	20
300000	42
500000	60
750000	60

CERTIFICATIONS

Conforme aux normes de l'Union Douanière Eurasienne

Équivalent du marquage CE pour le Royaume-Uni

CERTIFICATIONS SUR DEMANDE
Rapport d'étalonnage
ATEX *(zones 2-22)*
ATEX/IECEx *(zones 1-21)*
Conforme aux normes de l'Union Douanière Eurasienne pour les atmosphères explosibles
Conforme aux normes du marché Chinois pour les atmosphères explosibles

OPTIONS SUR DEMANDE

DESCRIPTION
Deux ponts de Wheatstone extensométriques redondants (350 Ω) avec 2 câbles de sortie; pour systèmes de sécurité double

ACCESSOIRES COMPLÉMENTAIRES



DESCRIPTION			MODÈLE
Base de pesage supérieure.	Dimensions:	Charge statique maximale:	
	Ø119 mm; h=60 mm	200000 kg	BOTTONE200
	Ø198 mm; h=60 mm	300000 kg	BOTTONE
	Ø198 mm; h=89 mm	500000 - 750000 kg	BOTTONE750

CBLS

CAPTEURS DE PESAGE À COMPRESSION - BAS PROFIL

DIMENSIONS (mm)

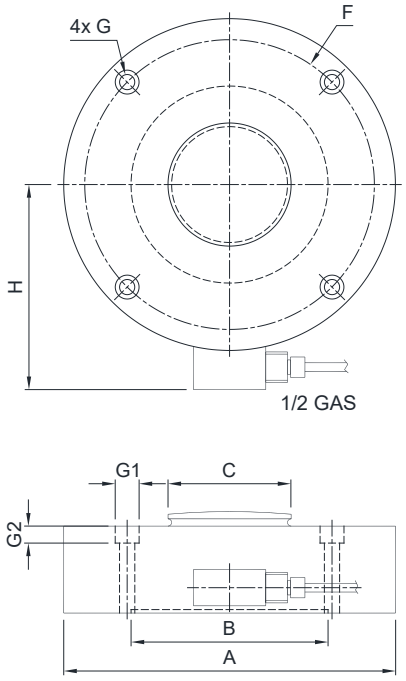

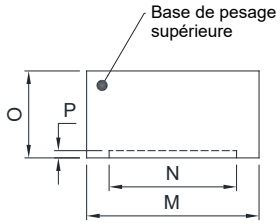

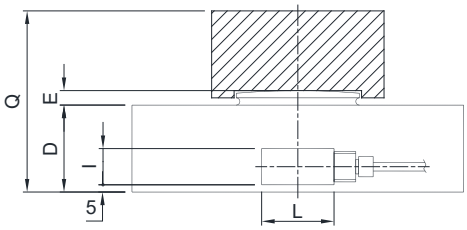

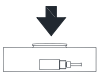

	200t	300t	500-750t
A	Ø229	Ø299	Ø299
B	Ø136.5	Ø228	Ø230
C	Ø87	Ø155	Ø155
D	60	73	106
E	10	12	14
F	Ø200	Ø260	Ø260
G	Ø10.5	Ø12.5	Ø12.5
G1	Ø16.5	Ø18.5	Ø18.5
G2	10.5	12.5	12.5
H	142±1	180±2	180±2
I	30	25	25
L	60	50	50
weight	20kg	42kg	60kg

	200t	300t	500-750t
M	Ø119	Ø198	Ø198
N	Ø88	Ø156	Ø158
O	60	60	89
P	5	5	9
Q	125	140	200

CARACTERISTIQUES TECHNIQUES

Matériel	Acier inox 17-4 PH
Charge nominale (E max)	200000 - 300000 - 500000 - 750000 kg
Erreur combinée	≤ ±0.10%
Degré de protection	IP68

Sensibilité	2 mV/V ±0.1%	Résistance d'entrée	700 Ω ±20
Effet de la temperature sur le zéro	0.005% °C	Résistance de sortie	700 Ω ±5
Effet de la temperature sur la pleine échelle	0.005% °C	Équilibrage de zéro	±1%
Compensation thermique	-20 °C / +70 °C	Résistance d'isolement	>5000 MΩ
Gamme de température de fonctionnement	-30 °C / +90 °C	Charge statique maximale (% sur la pleine échelle)	150%
Fluage après 30 minutes	0.03%	Charge de rupture (% sur la pleine échelle)	300%
Tension d'alimentation max tolérée	15 V	Déflexion à la charge nominale	0.4 mm

CONNEXIONS ÉLECTRIQUES

Longueur de câble	10 m
Diamètre du câble	5 mm
Fils conducteurs	6 x 0.14 mm²

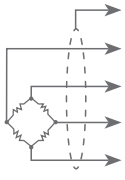

BLINDAGE	
+ SIGNAL	VERT
+ ALIMENTATION + REF./SENSE	ROUGE BLEU
- SIGNAL	BLANC
- ALIMENTATION - REF./SENSE	NOIR MARRON

La Société se réserve le droit de faire des changements aux données techniques, dessins et images sans préavis.

LAUMAS S.r.l. • SALES DEPARTMENT: sales@laumas.it
Fax: (+39) 0521 681091 • Phone: (+39) 0521 683124

ISO 9001
ISO 14001

www.laumas.com