PTC

CAPTEURS DE PESAGE À APPUI CENTRAL pour plateformes 400x400 mm

Conçus en accord avec les normes OIML R60

Portées de 30 kg à 150 kg



- ACIER INOX AISI 420
- ERREUR COMBINÉE ≤ ±0.02%
- DEGRÉ DE PROTECTION IP67

PORTÉE kg	PLATEFORME (mm)	POIDS NET (kg)
30	400 x 400	0.75
50	400 x 400	0.75
75	400 x 400	0.75
100	400 x 400	0.75
150	400 x 400	0.75

CERTIFICATIONS

EAC	Conforme aux normes de l'Union Douanière Eurasienne
UKCA	Équivalent du marquage CE pour le Royaume-Uni
	CERTIFICATIONS SUR DEMANDE
	Rapport d'étalonnage
Ex	ATEX *(zones 2-22)*
EAC Ex	Conforme aux normes de l'Union Douanière Eurasienne pour les atmosphères explosibles
Ex NEPSI	Conforme aux normes du marché Chinois pour les atmosphères explosibles

PTC

CAPTEURS DE PESAGE À APPUI CENTRAL pour plateformes 400x400 mm

DIMENSIONS (mm)

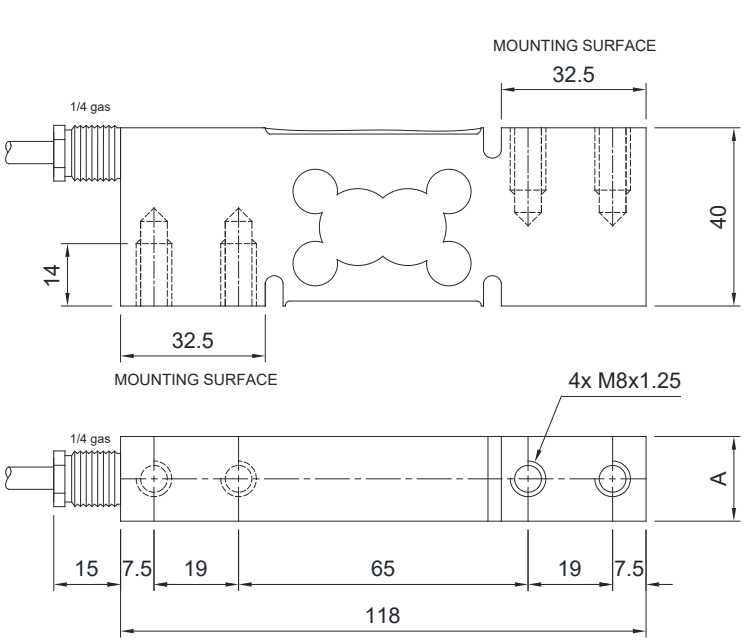

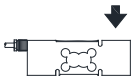

kg	30÷100	150
A	19	25

Pour les vis de fixation du capteur de pesage prévoir le couple de serrage indiqué dans le tableau

Vis	M8	
Classe de la vis	6.8	8.8
Couple de serrage	19 Nm	25 Nm

CARACTERISTIQUES TECHNIQUES

Matériel	Acier inox AISI 420
Charge nominale (E max)	30 - 50 - 75 - 100 - 150 kg
Erreur combinée	≤±0.02%
Degré de protection	IP67

Sensibilité	2 mV/V ±10%	Résistance d'entrée	385 Ω ±30
Effet de la temperature sur le zéro	0.002% °C	Résistance de sortie	350 Ω ±5
Effet de la temperature sur la pleine échelle	0.002% °C	Équilibrage de zéro	±1%
Compensation thermique	-10 °C / +40 °C	Résistance d'isolement	>5000 MΩ
Gamme de température de fonctionnement	-20 °C / +60 °C	Charge statique maximale (% sur la pleine échelle)	150%
Fluage après 30 minutes	0.02%	Charge de rupture (% sur la pleine échelle)	300%
Tension d'alimentation max tolérée	15 V	Déflexion à la charge nominale	0.3 mm

CONNEXIONS ÉLECTRIQUES

Longueur de câble	3 m
Diamètre du câble	4 mm
Fils conducteurs	6 x 0.20 mm²

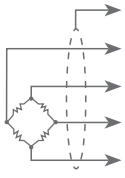

BLINDAGE	
+ SIGNAL	VERT
+ ALIMENTATION + REF./SENSE	ROUGE BLEU
- SIGNAL	BLANC
- ALIMENTATION - REF./SENSE	NOIR JAUNE

La Société se réserve le droit de faire des changements aux données techniques, dessins et images sans préavis.

LAUMAS S.r.l. • SALES DEPARTMENT: sales@laumas.it
Fax: (+39) 0521 681091 • Phone: (+39) 0521 683124

ISO 9001
ISO 14001