TFAGP

WÄGEMODUL für BIEGESTAB-Wägezellen

LAUMAS®

Wägezellen Serie: **FCAL - FCAX**

Anwendungsbereich bis 1500 kg

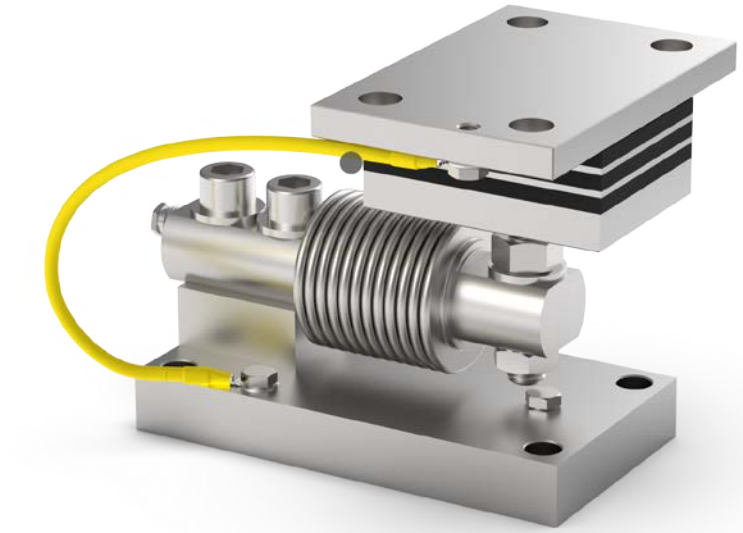

MAXIMALE STATISCHE BELASTUNG kg	FÜR WÄGEZELLEN	MODELL
1500	FCAL - FCAX	TFAGP

Wägezelle nicht inklusive.

BESCHREIBUNG

- Konzipiert für Wägesysteme, die Schwingungen ausgesetzt sind.
- Schwingungsdämpfer aus Edelstahl AISI 304 und NBR-Gummi.
- Grundplatte und kleiner Block aus Edelstahl AISI 304.
- Ausgleich der Nicht-Parallelität der Auflageflächen der Struktur.
- Zellenarretierschraube zur Vermeidung von Beschädigungen bei Transport und Montage.
- Nutzbar für Systeme mit mindestens 3 Auflagen.

ABMESSUNGEN UND TECHNISCHE DATEN

- Zur Vermeidung von Beschädigungen bei Transport und Montage ist darauf zu achten, dass die Arretierschraube (*) Kontakt zur Zelle hat. Nach Beendigung der Montage ist die Schraube zu entfernen, damit die Zelle richtig funktionieren kann.
- Grundplatten untereinander an das Erdungsnetz anschließen.
- Wenn bei Strukturen mit 4 Auflagen eine davon keinen Kontakt zum oberen Teil des Wägemoduls hat, vor Anziehen der Schraubenbolzen den Schwingungsdämpfer ein- oder auszudrehen (±3 mm) oder eine Zwischenlage einzufügen.

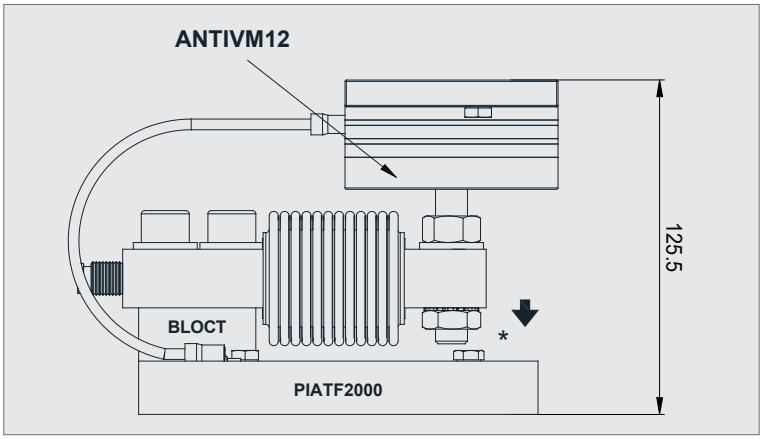

PIATF2000

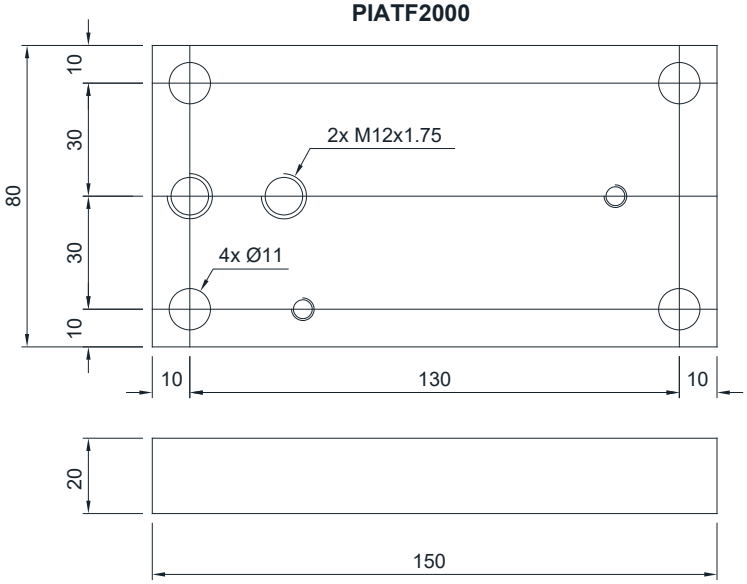

ANTIVM12 (M12x1.75)

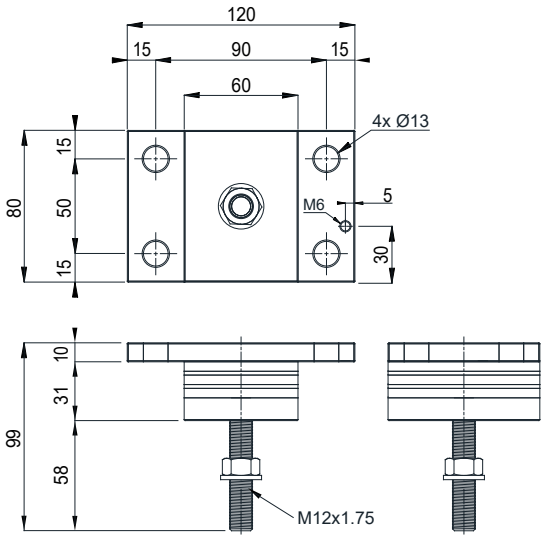

BLOCT

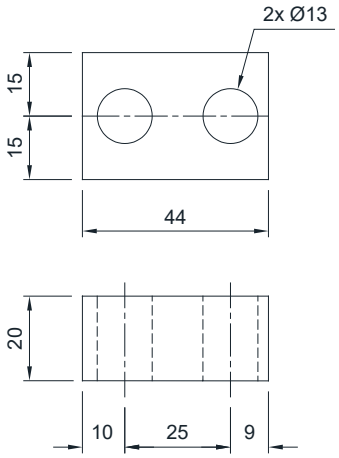

BEFESTIGUNG AN DER GEWOGENEN STRUKTUR

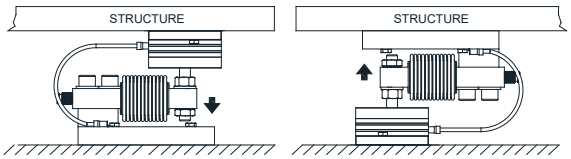

Technische Änderungen vorbehalten. Alle Angaben beschreiben unsere Produkte in allgemeiner Form und sind ohne Gewähr.