TFAGP

KIT DI MONTAGGIO per celle di carico a FLESSIONE

LAUMAS®

Celle di carico serie: **FCAL - FCAX**

Range di applicazione fino a 1500 kg

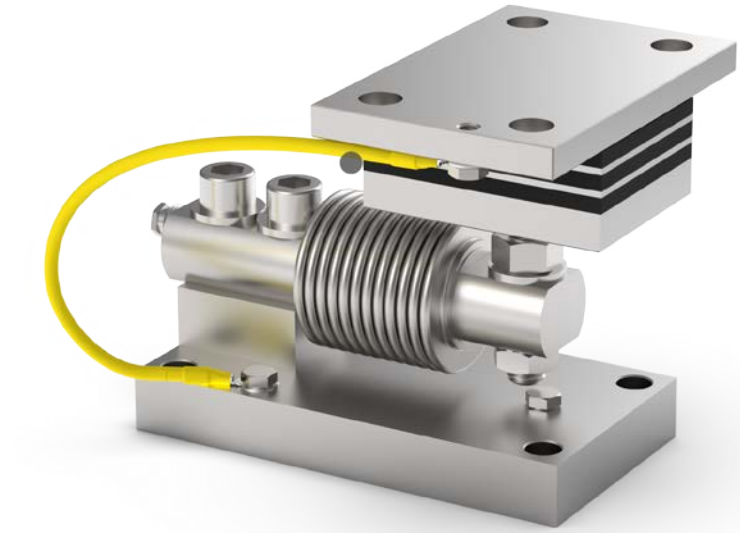

CARICO MASSIMO STATICO kg	PER CELLE DI CARICO	MODELLO
1500	FCAL - FCAX	TFAGP

Cella di carico non inclusa.

DESCRIZIONE

- Ideato per sistemi di pesatura soggetti a vibrazioni.
- Antivibrante in acciaio inox AISI 304 e gomma NBR.
- Piastra inferiore e blocchetto in acciaio inox AISI 304.
- Compensazione del non parallelismo dei piani di appoggio della struttura.
- Vite di fermo cella per evitare danneggiamenti in fase di trasporto e montaggio.
- Utilizzabile per sistemi con almeno 3 appoggi.

TFAGP

KIT DI MONTAGGIO per celle di carico a FLESSIONE

DIMENSIONI E SPECIFICHE TECNICHE

- Per evitare danneggiamenti in fase di trasporto e montaggio, assicurarsi che la vite di fermo (*) sia a contatto con la cella. Al termine del montaggio allontanare la vite per consentire il corretto funzionamento della cella.
- Collegare tra loro le piastre inferiori alla rete di terra.
- Nel caso di strutture con 4 appoggi, se uno di questi non risultasse a contatto con la parte superiore del kit di montaggio, avvitare o svitare l'antivibrante (±3 mm) o inserire uno spessore prima di stringere i bulloni.

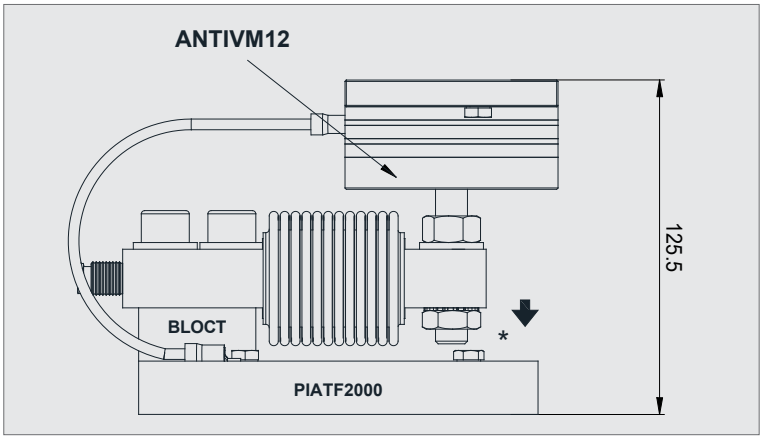

PIATF2000

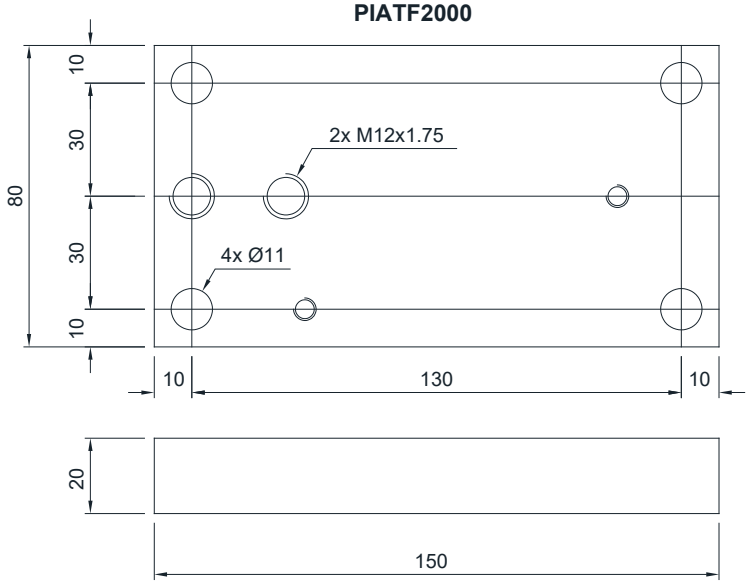

ANTIVM12 (M12x1.75)

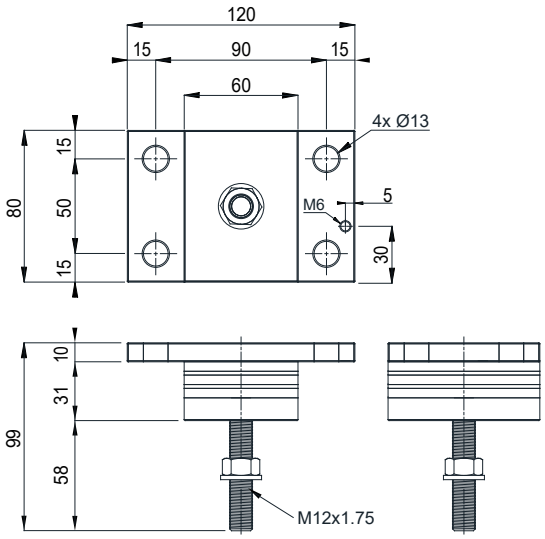

BLOCT

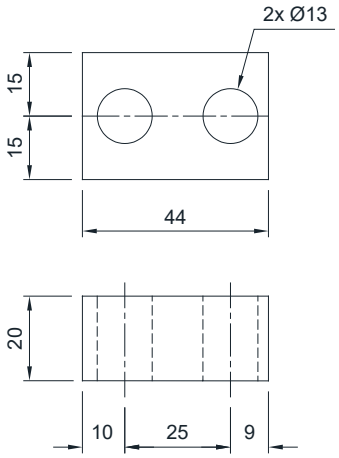

FISSAGGIO ALLA STRUTTURA PESATA

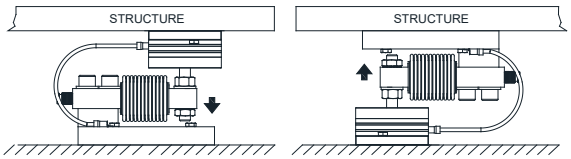

L'Azienda si riserva il diritto esclusivo di apportare modifiche ai dati tecnici, disegni e immagini senza preavviso.

LAUMAS S.r.l.
Fax: (+39) 0521 681091
• SALES DEPARTMENT: sales@laumas.it
• Phone: (+39) 0521 683124

ISO 9001
ISO 14001