TFAGP

KIT DE MONTAGE pour capteurs de pesage à FLEXION

LAUMAS®

Capteurs de pesage série: FCAL - FCAX

Gamme d'application jusqu'à 1500 kg

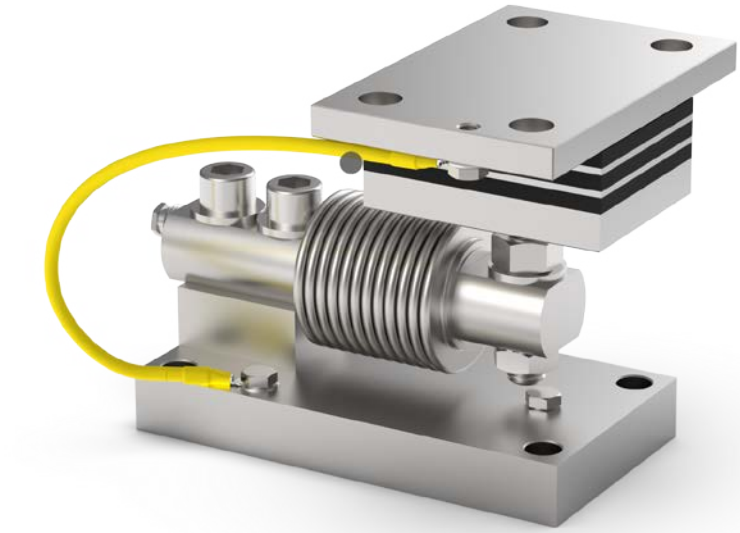

CHARGE STATIQUE MAXIMALE kg	POUR CAPTEURS DE PESAGE	MODÈLE
1500	FCAL - FCAX	TFAGP

Capteur de pesage non inclus.

DESCRIPTION

- Conçu pour les systèmes de pesage soumis à des vibrations.
- Antivibratoire en acier inox AISI 304 et caoutchouc NBR.
- Plaque inférieure et bloc en acier inoxydable AISI 304.
- Compensation du non-parallélisme des plans d'appui de la structure.
- Vis de blocage pour éviter des dommages en phase de transport et de montage.
- Utilisable pour les systèmes avec au moins 3 appuis.

TFAGP

KIT DE MONTAGE pour capteurs de pesage à FLEXION

LAUMAS®

DIMENSIONS ET SPÉCIFICATIONS TECHNIQUES

- En phase de transport et de montage, pour éviter des dommages, s'assurer que la vis de blocage (*) soit en contact avec le dessous du capteur. À la fin du montage éloigner à nouveau la vis pour permettre le fonctionnement correct du capteur.
- Interconnecter les plaques inférieure à la mise à la terre.
- Dans le cas des structures avec 4 appuis, si l'un d'entre eux n'est pas en contact avec la partie supérieure du kit de montage, visser ou dévisser l'antivibratoire (±3 mm) ou d'insérer une épaisseur avant de serrer les boulons.

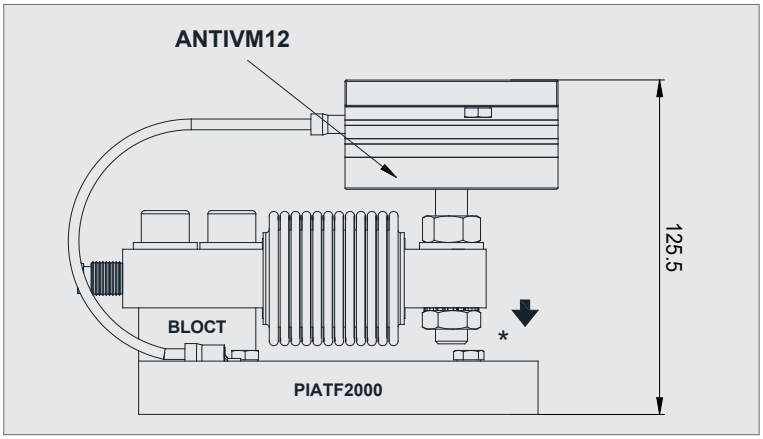

PIATF2000

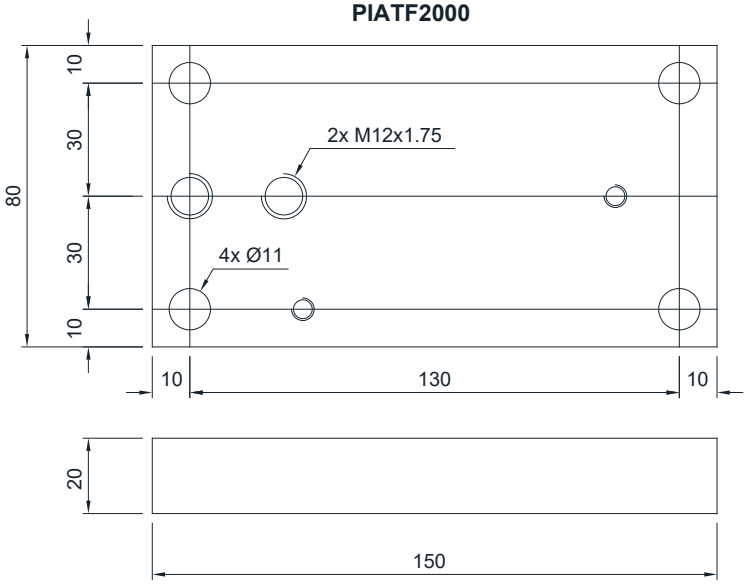

ANTIVM12 (M12x1.75)

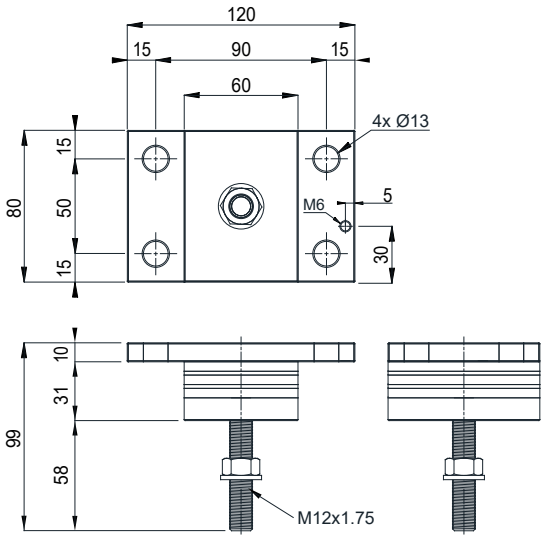

BLOCT

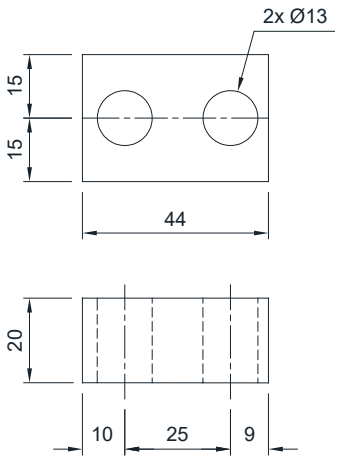

FIXATION À LA STRUCTURE PESÉE

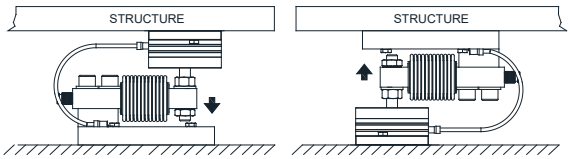

La Société se réserve le droit de faire des changements aux données techniques, dessins et images sans préavis.

LAUMAS S.r.l.
Fax: (+39) 0521 681091
• SALES DEPARTMENT: sales@laumas.it
• Phone: (+39) 0521 683124

ISO 9001
ISO 14001