TFAGP

ACCESORIO DE MONTAJE para células de carga de FLEXIÓN

LAUMAS®

Células de carga serie: FCAL - FCAX

Campo de aplicación hasta 1500 kg

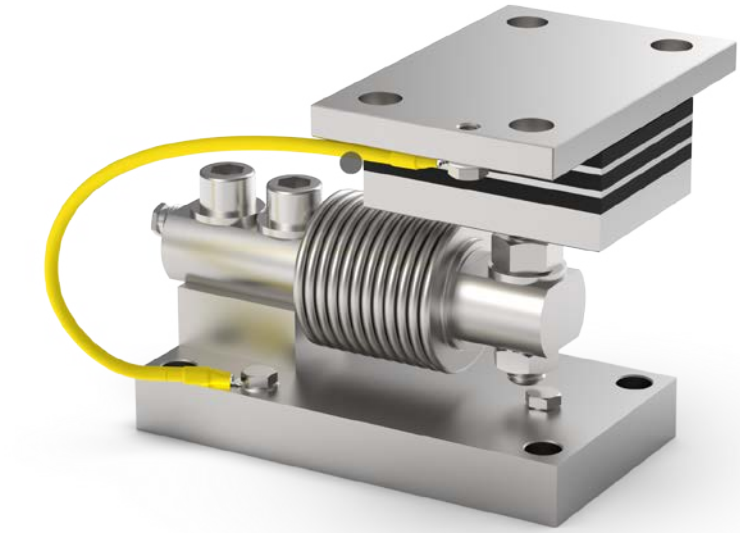

CARGA MÁXIMA ESTÁTICA kg	PARA CÉLULAS DE CARGA	MODELO
1500	FCAL - FCAX	TFAGP

Célula de carga no incluida.

DESCRIPCIÓN

- Diseñado para sistemas de pesaje sujetos a vibraciones.
- Sistema antivibración de acero inoxidable AISI 304 y goma NBR.
- Placa inferior y bloque de acero inoxidable AISI 304.
- Compensación de la falta de alineación de las superficies de apoyo de la estructura.
- Tornillo de bloqueo para evitar daños durante el transporte y el montaje.
- Se puede utilizar para sistemas con al menos 3 apoyos.

TFAGP

ACCESORIO DE MONTAJE para células de carga de FLEXIÓN

DIMENSIONES Y ESPECIFICACIONES TÉCNICAS

- Durante el transporte y el montaje, para evitar daños, asegurarse de que el tornillo de bloqueo (*) toque debajo de la célula. Al final del montaje volver a alejar el tornillo para permitir el funcionamiento correcto de la célula.
- Interconectar las placas inferior a la red de tierra.
- En las estructuras de 4 apoyos, si uno de éstos no está en contacto con la parte superior del accesorio de montaje, apretar o aflojar el sistema antivibración (±3 mm) o introducir un suplemento para alineación antes de apretar los pernos.

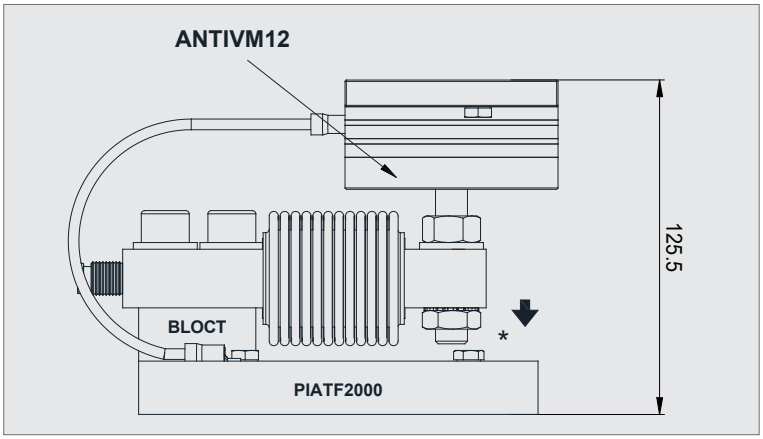

PIATF2000

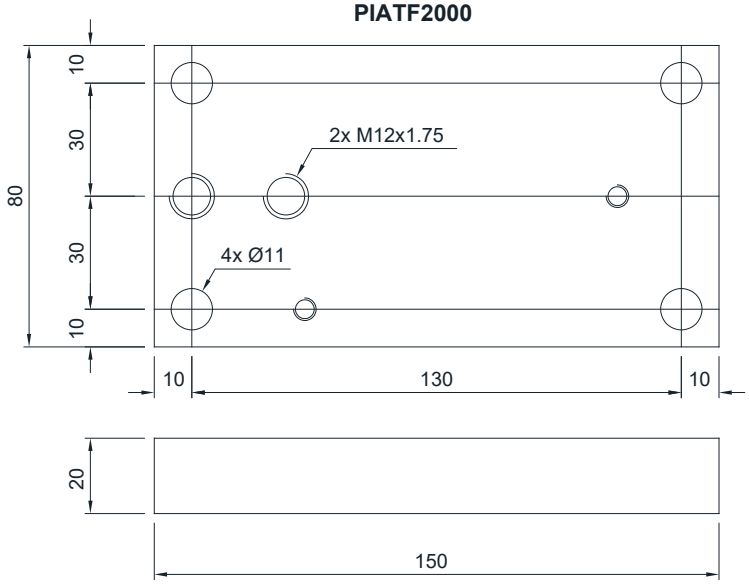

ANTIVM12 (M12x1.75)

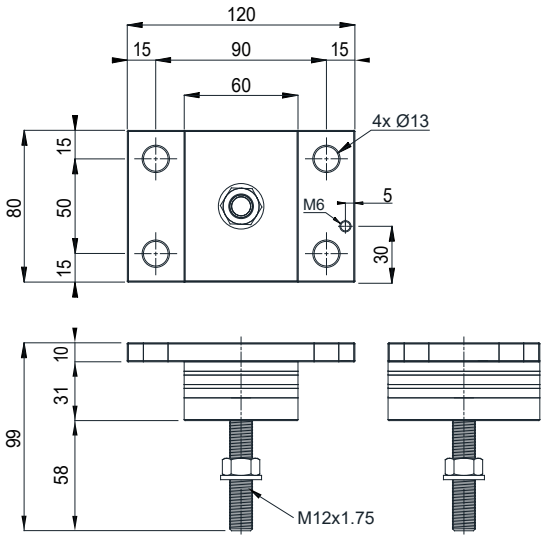

BLOCT

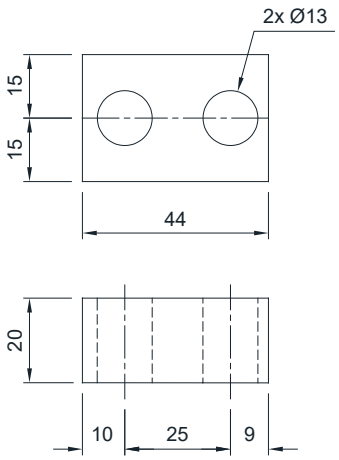

FIJACIÓN A LA ESTRUCTURA PESADA

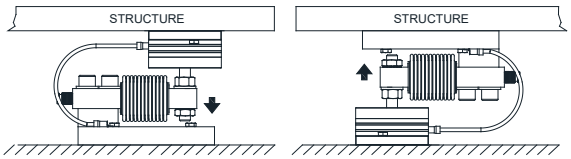

La Empresa se reserva el derecho de realizar cambios en los datos técnicos, dibujos e imágenes sin previo aviso.

LAUMAS S.r.l.
Fax: (+39) 0521 681091
• SALES DEPARTMENT: sales@laumas.it
• Phone: (+39) 0521 683124

ISO 9001
ISO 14001