TFA2000/5000

WÄGEMODUL für SCHERSTAB-Wägezellen

LAUMAS®

Wägezellen Serie: **FTK - FTKL - FTP - FT-P - FTZ**

Anwendungsbereich bis 5000 kg

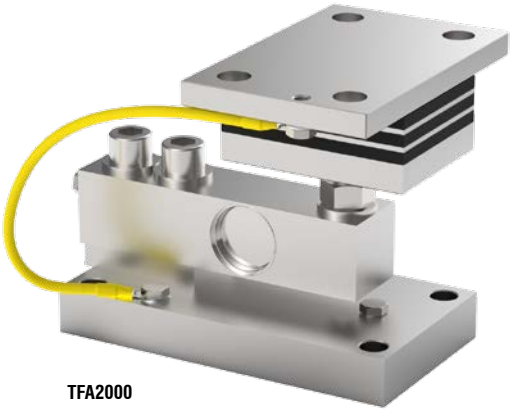

TFA2000

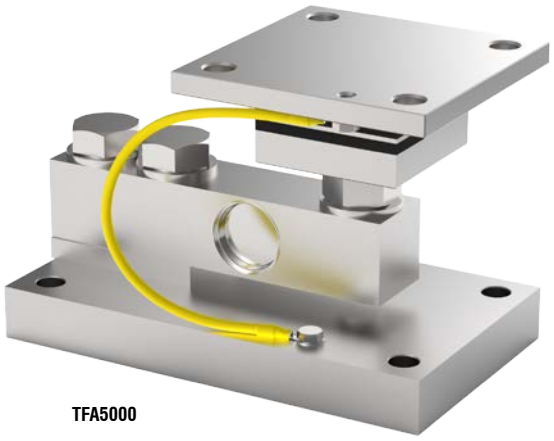

TFA5000

MAXIMALE STATISCHE BELASTUNG kg	FÜR WÄGEZELLEN	MODELL
2000	FTK - FTKL - FTP - FT-P - FTZ	TFA2000
5000	FTK - FTP - FTZ	TFA5000

Wägezelle nicht inklusive.

BESCHREIBUNG

- Konzipiert für Wägesysteme, die Schwingungen ausgesetzt sind.
- Schwingungsdämpfer aus Edelstahl AISI 304 und NBR-Gummi.
- Grundplatte und kleiner Block aus Edelstahl AISI 304.
- Ausgleich der Nicht-Parallelität der Auflageflächen der Struktur.
- Zellenarretierschraube zur Vermeidung von Beschädigungen bei Transport und Montage (TFA2000).
- Nutzbar für Systeme mit mindestens 3 Auflagen.
- Höhenverstellung.

ABMESSUNGEN UND TECHNISCHE DATEN

- TFA2000: zur Vermeidung von Beschädigungen bei Transport und Montage ist darauf zu achten, dass die Arretierschraube (*) Kontakt zur Zelle hat. Nach Beendigung der Montage ist die Schraube zu entfernen, damit die Zelle richtig funktionieren kann.
- Grundplatten untereinander an das Erdungsnetz anschließen.
- Wenn bei Strukturen mit 4 Auflagen eine davon keinen Kontakt zum oberen Teil des Wägemoduls hat, ist es notwendig, vor Anziehen der Schraubenbolzen den Schwingungsdämpfer ein- oder auszudrehen (±3 mm) oder eine Zwischenlage einzufügen.

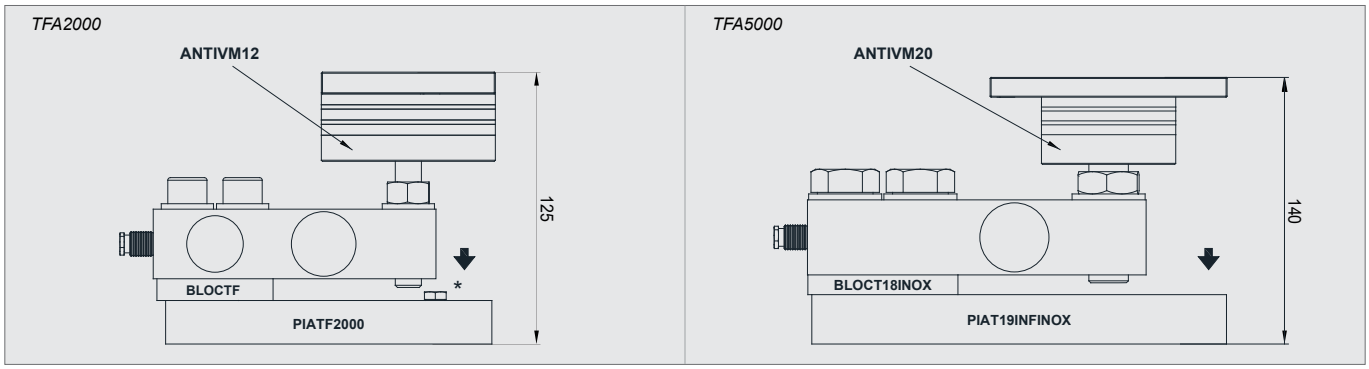

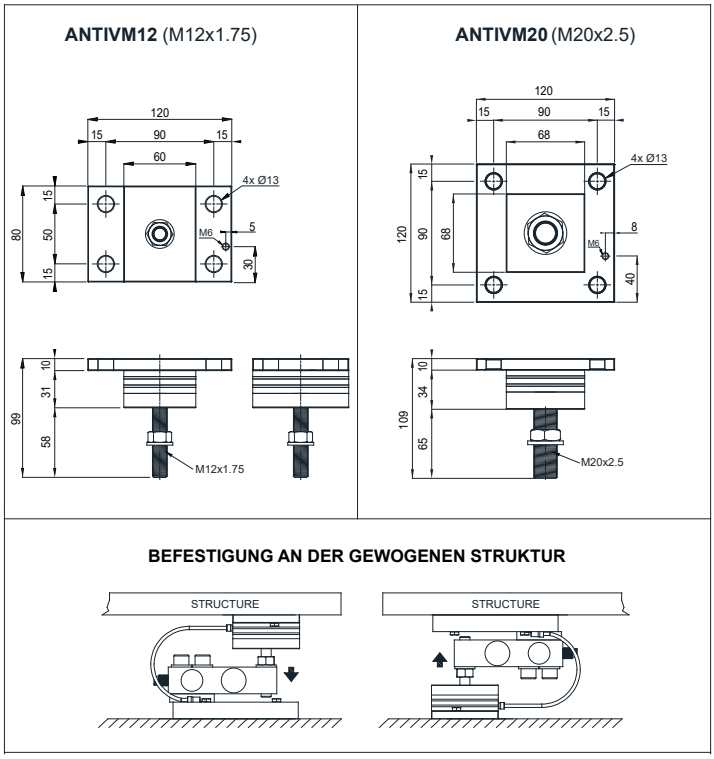

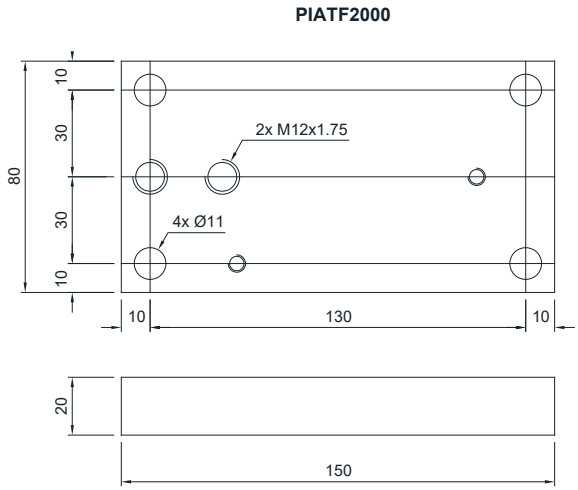

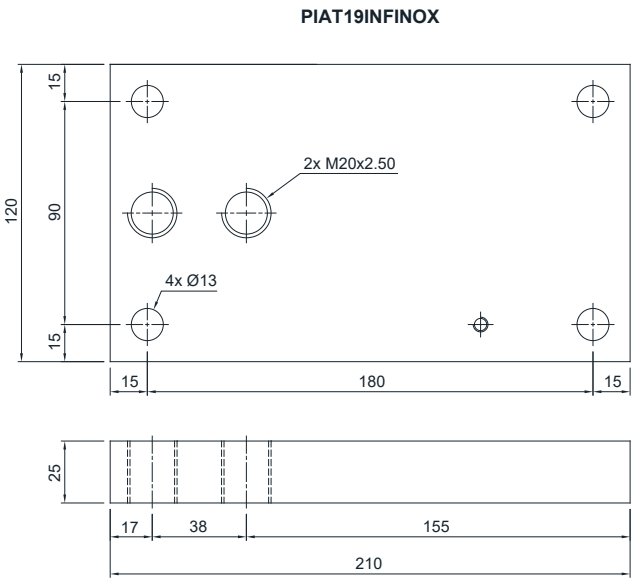

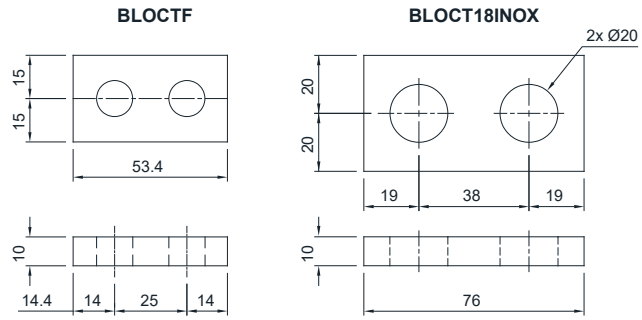

Technische Änderungen vorbehalten. Alle Angaben beschreiben unsere Produkte in allgemeiner Form und sind ohne Gewähr.