TFA2000/5000

KIT DI MONTAGGIO per celle di carico a TAGLIO

LAUMAS®

Celle di carico serie: **FTK - FTKL - FTP - FT-P - FTZ**

Range di applicazione fino a 5000 kg

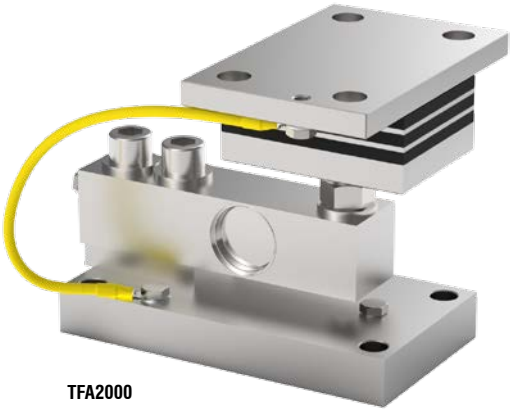

TFA2000

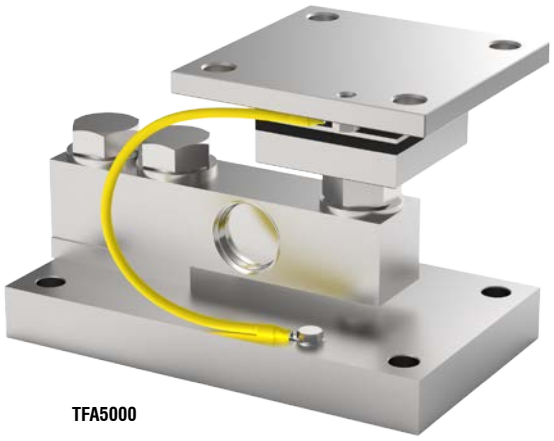

TFA5000

CARICO MASSIMO STATICO kg	PER CELLE DI CARICO	MODELLO
2000	FTK - FTKL - FTP - FT-P - FTZ	TFA2000
5000	FTK - FTP - FTZ	TFA5000

Cella di carico non inclusa.

DESCRIZIONE

- Ideato per sistemi di pesatura soggetti a vibrazioni.
- Antivibrante in acciaio inox AISI 304 e gomma NBR.
- Piastra inferiore e blocchetto in acciaio inox AISI 304.
- Compensazione del non parallelismo dei piani di appoggio della struttura.
- Vite di fermo cella per evitare danneggiamenti in fase di trasporto e montaggio (TFA2000).
- Utilizzabile per sistemi con almeno 3 appoggi.
- Regolazione in altezza.

TFA2000/5000

KIT DI MONTAGGIO per celle di carico a TAGLIO

DIMENSIONI E SPECIFICHE TECNICHE

- TFA2000: per evitare danneggiamenti in fase di trasporto e montaggio, assicurarsi che la vite di fermo (*) sia a contatto con la cella. Al termine del montaggio allontanare la vite per consentire il corretto funzionamento della cella.
- Collegare tra loro le piastre inferiori alla rete di terra.
- Nel caso di strutture con 4 appoggi, se uno di questi non risultasse a contatto con la parte superiore del kit di montaggio, avvitare o svitare l'antivibrante (±3 mm) o inserire uno spessore prima di stringere i bulloni.

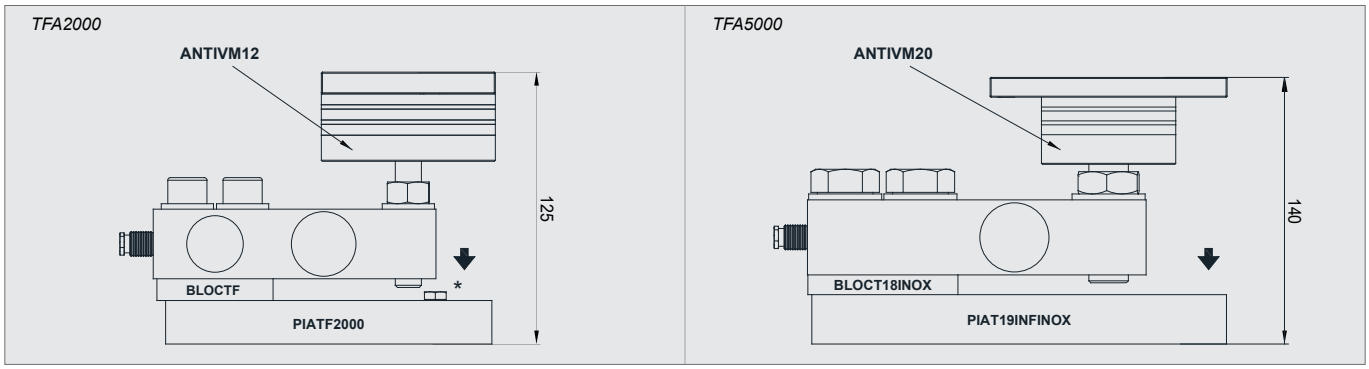

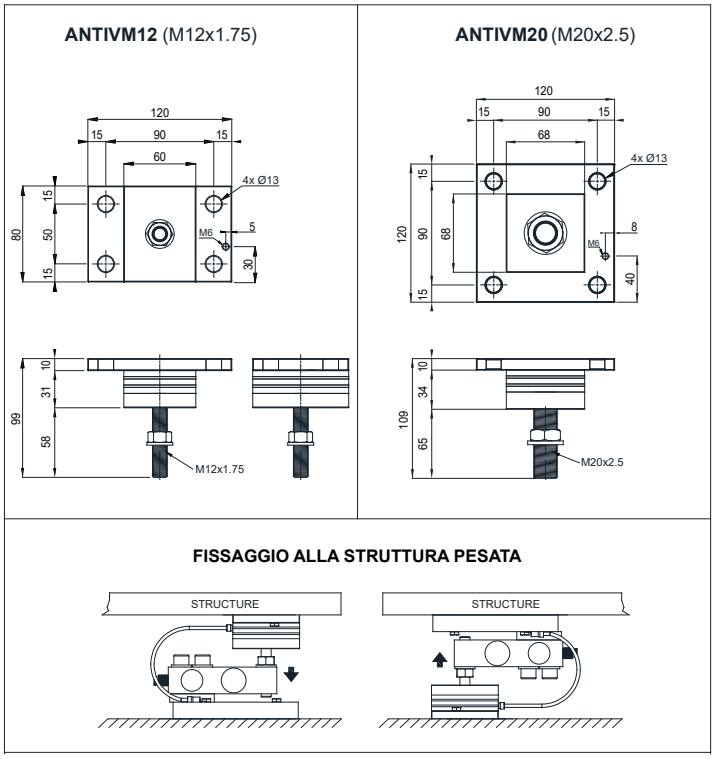

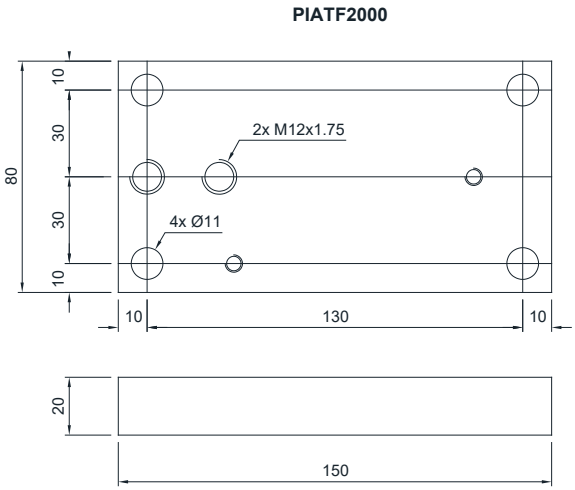

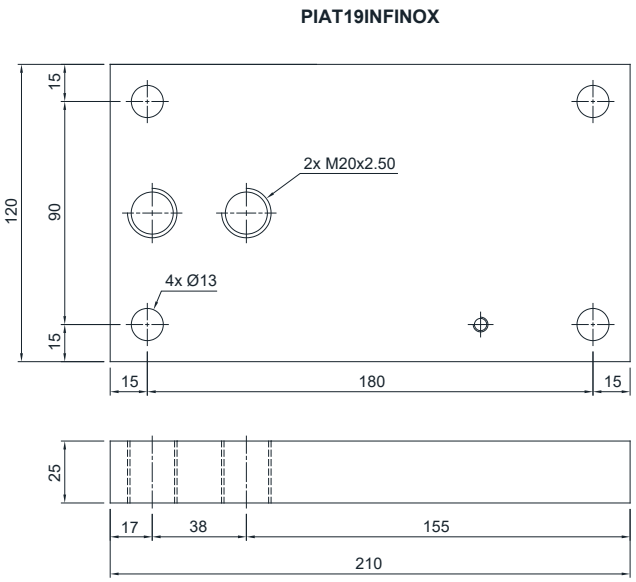

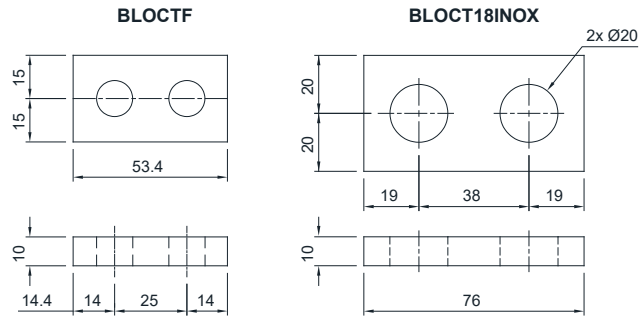

L'Azienda si riserva il diritto esclusivo di apportare modifiche ai dati tecnici, disegni e immagini senza preavviso.

LAUMAS S.r.l.
Fax: (+39) 0521 681091
• SALES DEPARTMENT: sales@laumas.it
• Phone: (+39) 0521 683124

ISO 9001
ISO 14001