TFA2000/5000

ACCESORIO DE MONTAJE para células de carga de CIZALLAMIENTO

LAUMAS®

Células de carga serie: FTK - FTKL - FTP - FT-P - FTZ

Campo de aplicación hasta 5000 kg

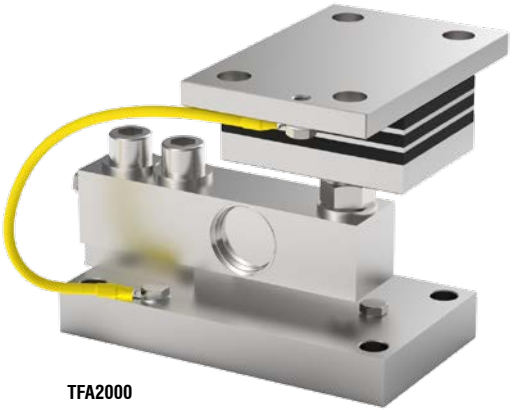

TFA2000

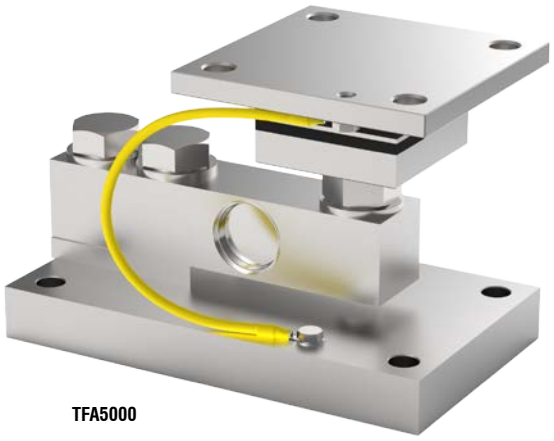

TFA5000

CARGA MÁXIMA ESTÁTICA kg	PARA CÉLULAS DE CARGA	MODELO
2000	FTK - FTKL - FTP - FT-P - FTZ	TFA2000
5000	FTK - FTP - FTZ	TFA5000

Célula de carga no incluida.

DESCRIPCIÓN

- Diseñado para sistemas de pesaje sujetos a vibraciones.
- Sistema antivibración de acero inoxidable AISI 304 y goma NBR.
- Placa inferior y bloque de acero inoxidable AISI 304.
- Compensación de la falta de alineación de las superficies de apoyo de la estructura.
- Tornillo de bloqueo para evitar daños durante el transporte y el montaje (TFA2000).
- Se puede utilizar para sistemas con al menos 3 apoyos.
- Regulación en altura.

TFA2000/5000

ACCESORIO DE MONTAJE para células de carga de CIZALLAMIENTO

LAUMAS®

DIMENSIONES Y ESPECIFICACIONES TÉCNICAS

- TFA2000: durante el transporte y el montaje, para evitar daños, asegurarse de que el tornillo de bloqueo (*) toque debajo de la célula. Al final del montaje volver a alejar el tornillo para permitir el funcionamiento correcto de la célula.
- Interconectar las placas a la red de tierra.
- En las estructuras de 4 apoyos, si uno de éstos no está en contacto con la parte superior del accesorio de montaje, apretar o aflojar el sistema antivibración (±3 mm) o introducir un suplemento para alineación antes de apretar los pernos.

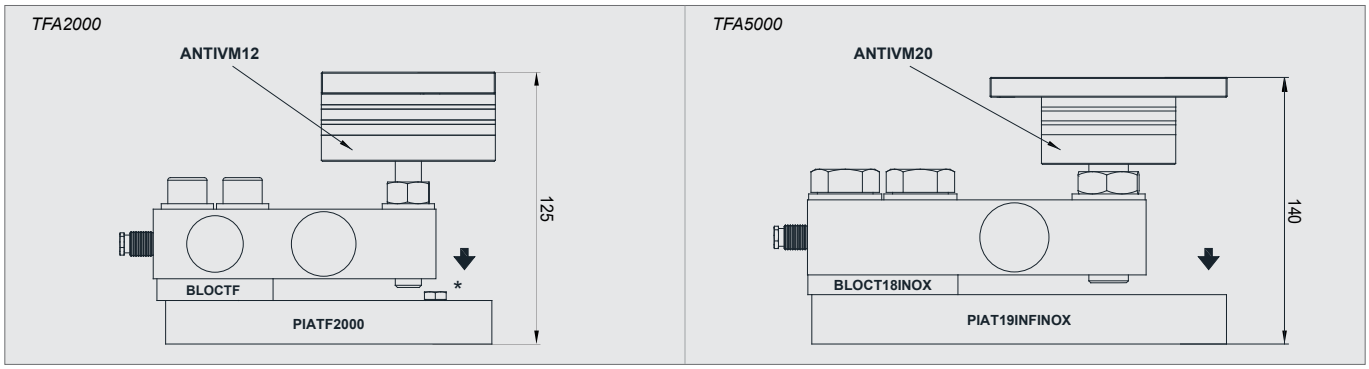

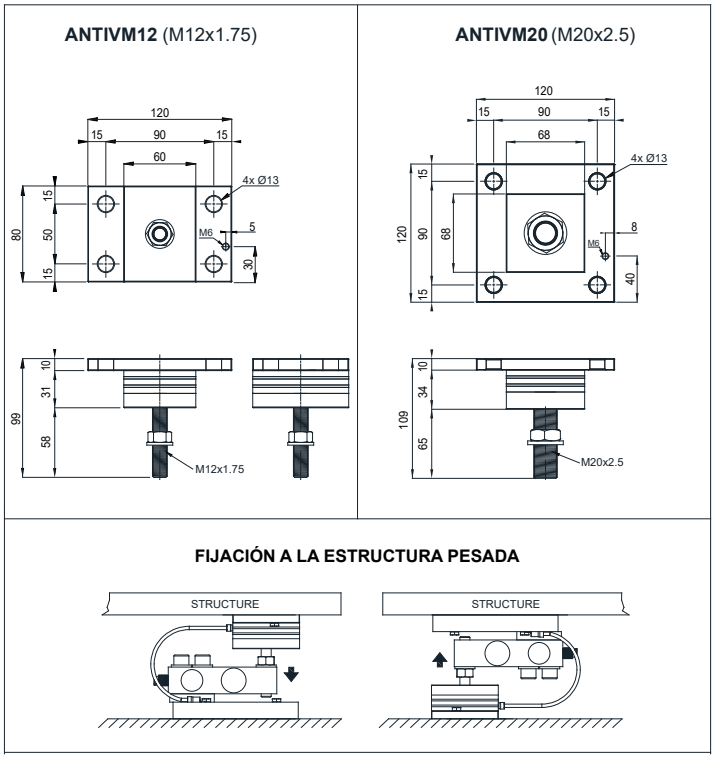

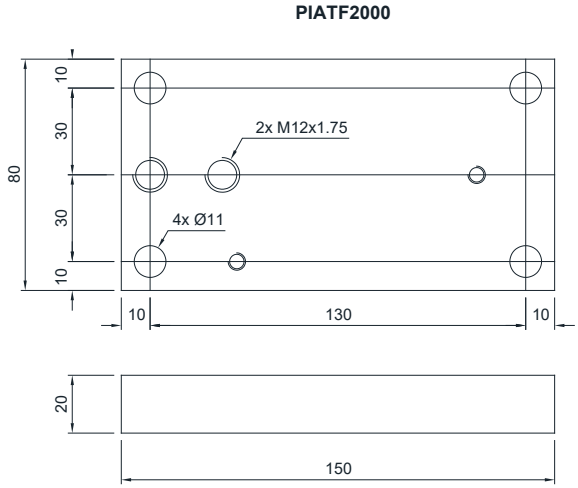

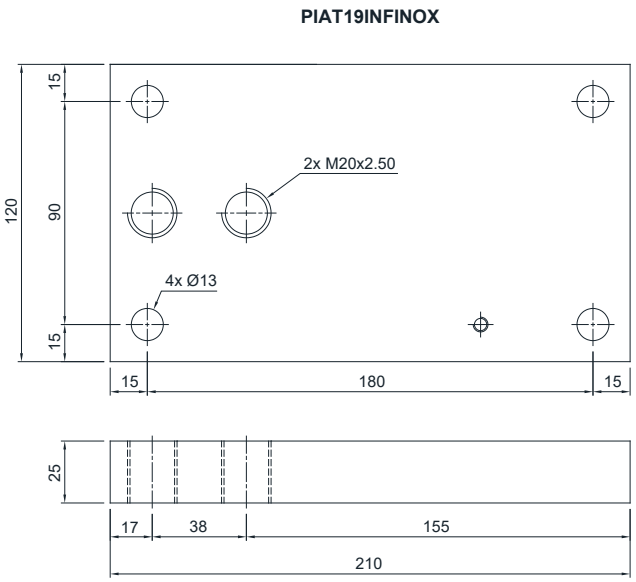

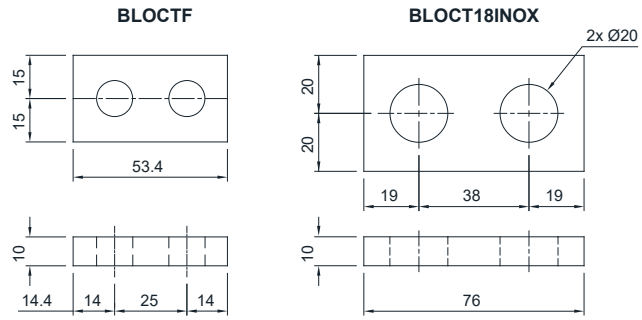

La Empresa se reserva el derecho de realizar cambios en los datos técnicos, dibujos e imágenes sin previo aviso.

LAUMAS S.r.l.
Fax: (+39) 0521 681091
• SALES DEPARTMENT: sales@laumas.it
• Phone: (+39) 0521 683124