ANTIVM

Schwingungsdämpfer

LAUMAS®

Anwendungsbereich bis 5000 kg



ANTIVM12

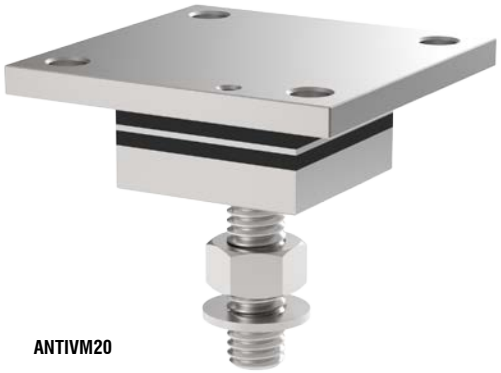

ANTIVM20

MAXIMALE STATISCHE BELASTUNG kg	FÜR WÄGEZELLEN	GEWINDE	MODELL
2000	FCAL, FCAX, FTK, FTKL, FTP, FT-P, FTZ	M12x1.75	ANTIVM12
5000	FTK, FTP, FTZ	M20x2.5	ANTIVM20

Inklusive Schraubenmuttern und U-Scheiben.

ABMESSUNGEN

ANTIVM12

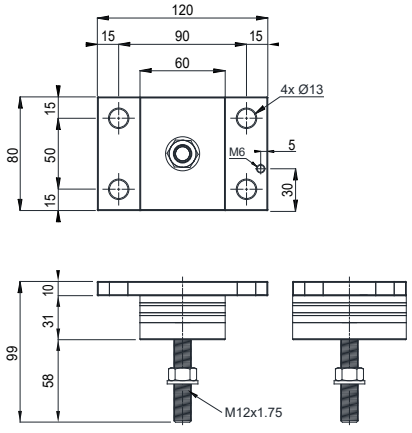

ANTIVM20

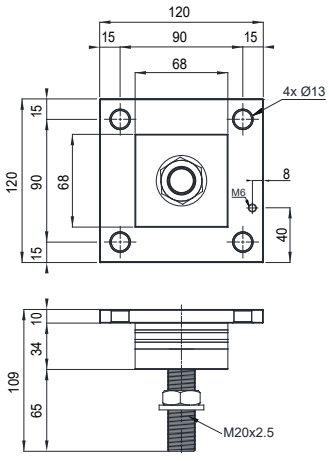

BESCHREIBUNG

- Schwingungsdämpfer aus Edelstahl AISI 304 und Gummi NBR, der die Nicht-Parallelität der Struktur ausgleichen kann.
- Nutzbar für Systeme mit mindestens 3 Auflagen.

Rev. 0.0

Technische Änderungen vorbehalten. Alle Angaben beschreiben unsere Produkte in allgemeiner Form und sind ohne Gewähr.