ANTIVM

Antivibranti

LAUMAS®

Range di applicazione fino a 5000 kg



ANTIVM12

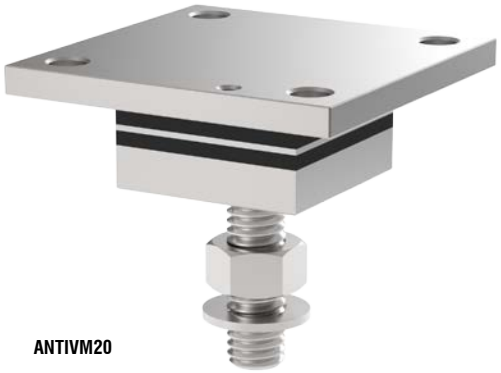

ANTIVM20

CARICO MASSIMO STATICO kg	PER CELLE DI CARICO	FILETTATURA	MODELLO
2000	FCAL, FCAX, FTK, FTKL, FTP, FT-P, FTZ	M12x1.75	ANTIVM12
5000	FTK, FTP, FTZ	M20x2.5	ANTIVM20

Dadi e rondelle inclusi.

DIMENSIONI

ANTIVM12

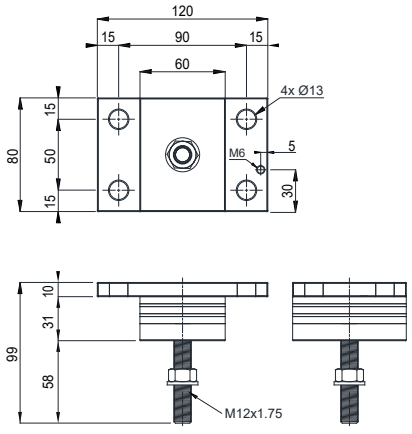

ANTIVM20

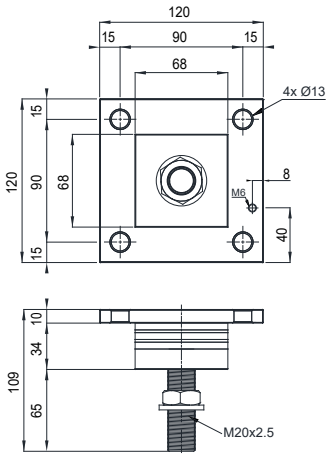

DESCRIZIONE

- Antivibrante in acciaio inox AISI 304 e gomma NBR in grado di compensare il non parallelismo dei piani di appoggio delle strutture.
- Utilizzabile per sistemi con almeno 3 appoggi.

Rev. 0.0

L'Azienda si riserva il diritto esclusivo di apportare modifiche ai dati tecnici, disegni e immagini senza preavviso.