Gamme d'application jusqu'à 5000 kg



ANTIVM12

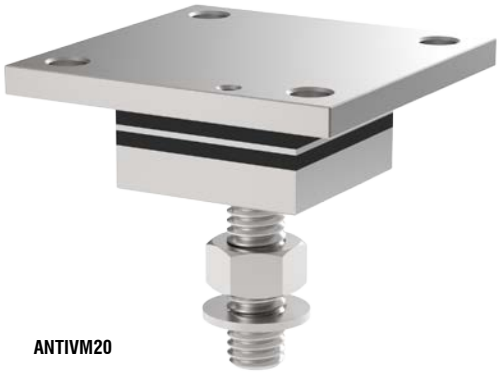

ANTIVM20

CHARGE STATIQUE MAXIMALE kg	POUR CAPTEURS DE PESAGE	FILETAGE	MODÈLE
2000	FCAL, FCAX, FTK, FTKL, FTP, FT-P, FTZ	M12x1.75	ANTIVM12
5000	FTK, FTP, FTZ	M20x2.5	ANTIVM20

Écrous et rondelles incluses.

DIMENSIONS

ANTIVM12

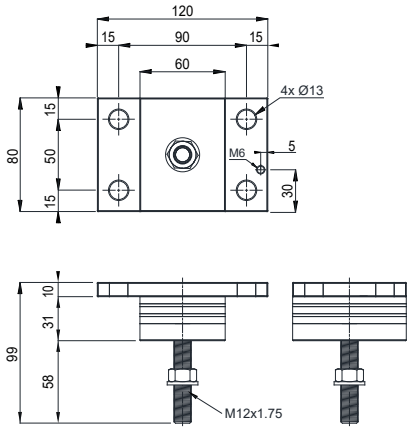

ANTIVM20

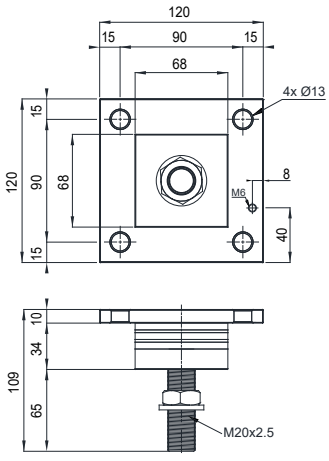

DESCRIPTION

- Antivibratoire en acier inox AISI 304 et caoutchouc NBR en mesure de compenser le non-parallélisme des plans d'appui de la structure.
- Utilisable pour les systèmes avec au moins 3 appuis.

Rev. 0.0

La Société se réserve le droit de faire des changements aux données techniques, dessins et images sans préavis.