Campo de aplicación hasta 5000 kg



ANTIVM12

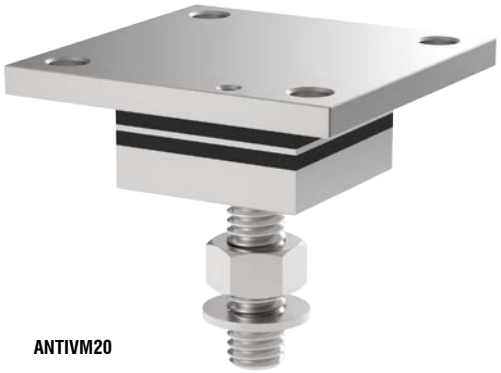

ANTIVM20

CARGA MÁXIMA ESTÁTICA kg	PARA CÉLULAS DE CARGA	ROSCA DE TORNILLO	MODELO
2000	FCAL, FCAX, FTK, FTKL, FTP, FT-P, FTZ	M12x1.75	ANTIVM12
5000	FTK, FTP, FTZ	M20x2.5	ANTIVM20

Tuercas y arandelas incluidos.

DIMENSIONES

ANTIVM12

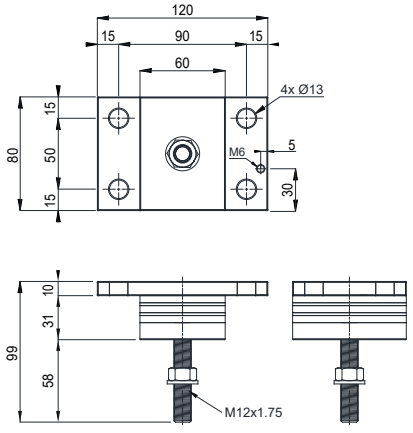

ANTIVM20

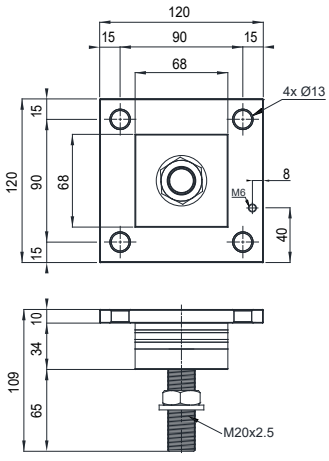

DESCRIPCIÓN

- Sistema antivibración de acero inoxidable AISI 304 y goma NBR capaz de compensar la falta de alineación de las superficies de apoyo de las estructuras.
- Se puede utilizar para sistemas con al menos 3 apoyos.

Rev. 0.0

La Empresa se reserva el derecho de realizar cambios en los datos técnicos, dibujos e imágenes sin previo aviso.