PLP

CAPTEURS DE PESAGE EXTRA PLATS

LAUMAS®

Conçus en accord avec les normes OIML R60

Portée de 22 kg à 110 kg

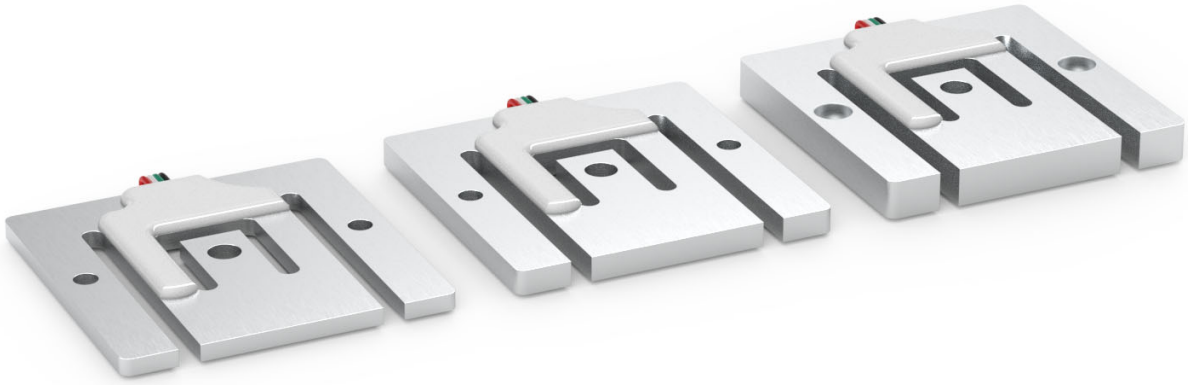

- ALLIAGE D'ALUMINIUM ANODISÉ
- ERREUR COMBINÉE ≤ ±0.023%
- DEGRÉ DE PROTECTION IP65

PORTÉE kg	POIDS NET (kg)
22	-
45	-
110	-

CERTIFICATIONS

UK CA Équivalent du marquage CE pour le Royaume-Uni

CERTIFICATIONS SUR DEMANDE

OIML R60 C3

Rev. 0.0

PLP

CAPTEURS DE PESAGE EXTRA PLATS

LAUMAS®

DIMENSIONS (mm)

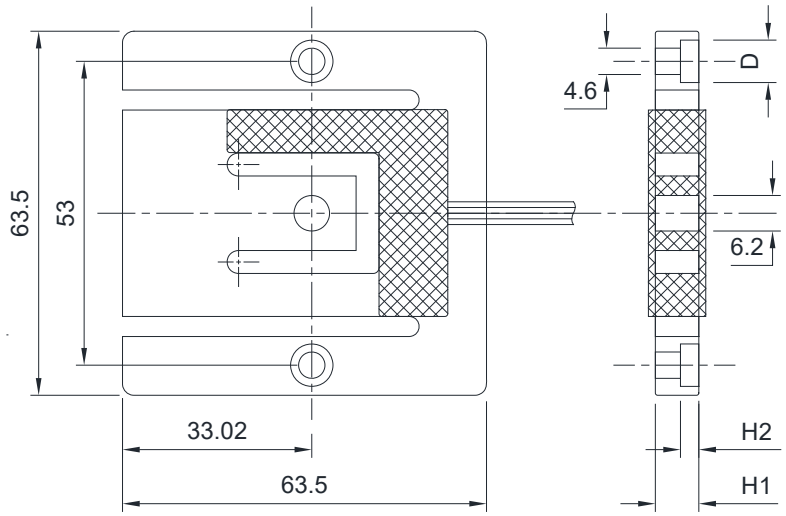

kg	22	45	110
D	Ø 4.6	Ø 4.6	Ø 7.4
H2	-	-	3.2
H1	3.31	4.89	7.58

CARACTERISTIQUES TECHNIQUES

Matériel	Alliage d'aluminium anodisé
Échelon de vérification minimal (V min)	22 - 45 - 110 kg
Erreur combinée	≤±0.023%
Degré de protection	IP65

Sensibilité	1.0 mV/V ± 0.1	Résistance d'entrée	1065 Ω ±15
Effet de la temperature sur le zéro	0.002% °C	Résistance de sortie	1000 Ω ±10
Effet de la temperature sur la pleine échelle	0.002% °C	Équilibrage de zéro	≤±5.0%
Compensation thermique	-10 °C / +40 °C	Résistance d'isolement	>5000 MΩ (50 VDC)
Gamme de température de fonctionnement	-35 °C / +65 °C	Charge statique maximale (% sur la pleine échelle)	150%
Fluage après 30 minutes	0.017%	Charge de rupture (% sur la pleine échelle)	300%
Tension d'alimentation max tolérée	18 V	Déflexion à la charge nominale	0.43 mm (22 kg) 0.7 mm (45 kg) 0.4 mm (110 kg)

CONNEXIONS ÉLECTRIQUES

Longueur de câble	1.5 m
Câble plat	AWG26
Diamètre de contour	1.2 ± 0.1 mm

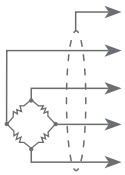

BLINDAGE	
+ SIGNAL	VERT
+ ALIMENTATION	ROUGE
- SIGNAL	BLANC
- ALIMENTATION	NOIR

Rev. 0.0

La Société se réserve le droit de faire des changements aux données techniques, dessins et images sans préavis.

LAUMAS Elettronica srl • Phone: (+39) 0521 683124 • Fax (+39) 0521 681091
UFFICIO VENDITE ITALIA: commerciale@laumas.it • EXPORT SALES DEPARTMENT: sales@laumas.it

ISO 9001
ISO 14001