PLP

CÉLULAS DE CARGA DE VIGA PLANA

LAUMAS®

Fabricadas de conformidad con las normas OIML R60

Capacidad de 22 kg a 110 kg

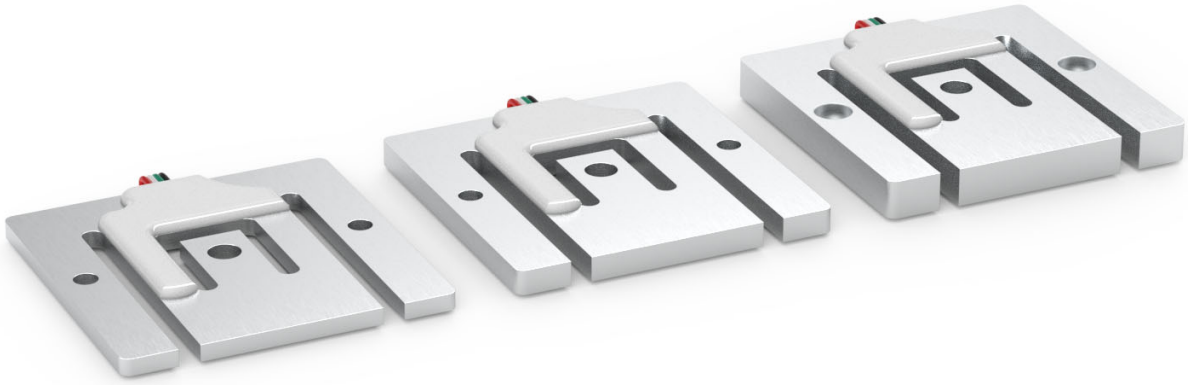

- ALEACIÓN DE ALUMINIO ANODIZADO
- ERROR COMBINADO ≤ ±0.023%
- GRADO DE PROTECCIÓN IP65

CAPACIDAD kg	PESO NETO (kg)
22	-
45	-
110	-

CERTIFICACIONES

UK CA Equivalente a la marca CE en el Reino Unido

CERTIFICACIONES BAJO PEDIDO

OIML R60 C3

Rev. 0.0

PLP

CÉLULAS DE CARGA DE VIGA PLANA

LAUMAS®

DIMENSIONES (mm)

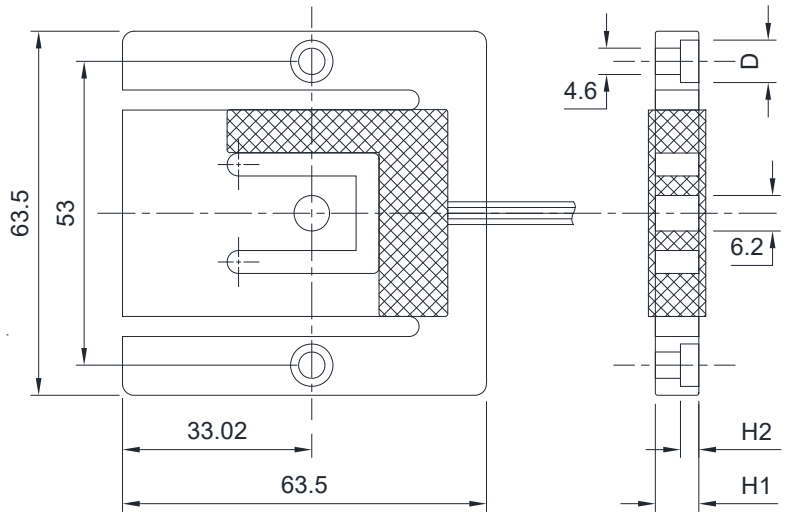

kg	22	45	110
D	Ø 4.6	Ø 4.6	Ø 7.4
H2	-	-	3.2
H1	3.31	4.89	7.58

CARACTERÍSTICAS TÉCNICAS

Material	Aleación de aluminio anodizado
Escalón mínimo de verificación (V min)	22 - 45 - 110 kg
Error combinado	≤±0.023%
Grado de protección	IP65

Sensibilidad	1.0 mV/V ± 0.1	Resistencia de entrada	1065 Ω ±15
Efecto de la temperatura en cero	0.002% °C	Resistencia de salida	1000 Ω ±10
Efecto de la temperatura en el fondo de escala	0.002% °C	Balance en cero	≤±5.0%
Compensación térmica	-10 °C / +40 °C	Resistenza de aislamiento	>5000 MΩ (50 VDC)
Rango de temperatura de trabajo	-35 °C / +65 °C	Carga estática máxima (% en el fondo de escala)	150%
Fluencia en carga nominal después de 30 minutos	0.017%	Carga de rotura (% en el fondo de escala)	300%
Tensión de alimentación máxima tolerada	18 V	Deflexión con carga nominal	0.43 mm (22 kg) 0.7 mm (45 kg) 0.4 mm (110 kg)

CONEXIONES ELÉCTRICAS

Longitud de cable	1.5 m
Cable plano	AWG26
Diámetro del contorno	1.2 ± 0.1 mm

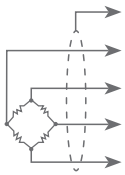

PANTALLA	
+ SEÑAL	VERDE
+ ALIMENTACIÓN	ROJO
- SEÑAL	BLANCO
- ALIMENTACIÓN	NEGRO

La Empresa se reserva el derecho de realizar cambios en los datos técnicos, dibujos e imágenes sin previo aviso.

Rev. 0.0

LAUMAS Elettronica srl • Phone: (+39) 0521 683124 • Fax (+39) 0521 681091
UFFICIO VENDITE ITALIA: commerciale@laumas.it • EXPORT SALES DEPARTMENT: sales@laumas.it

ISO 9001
ISO 14001

www.laumas.com