TLC

ANALOGER WÄGETRANSMITTER



BESCHREIBUNG

- Analoger Wägetransmitter.
- Abmessungen: 45x26x11 mm; 1 Befestigungslöch Ø4 mm.
- IP67-Kasten aus ABS oder Polycarbonat (auf Anfrage).

IP67-KASTEN AUS ABS ODER POLYCARBONAT (auf Anfrage)



EIN-/AUSGÄNGE UND KOMMUNIKATION

- Analogausgang in Strom oder Spannung.
- 1 Wägezelleneingang.

HAUPTFUNKTIONEN

- Anschlüsse an:
  - PLC über Analogausgang.
  - bis zu 4 Wägezellen parallel mit Anschlusskasten.
- Nutzbar mit Analog-/Digitalplatinen, die normalerweise auf PLC installiert sind.
- Kalibrierung mit Eichgewichte oder Wägezellensimulator.
- Nutzbar mit Drucklast- und Zuglast-Wägezellen.

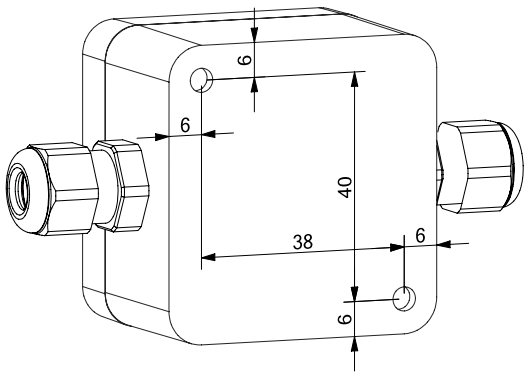

LAUMAS S.r.l.
Fax: (+39) 0521 681091
• SALES DEPARTMENT: sales@laumas.it
• Phone: (+39) 0521 683124

ISO 9001
ISO 14001

TLC
ANALOGER WÄGETRANSMITTER

ZERTIFIZIERUNGEN

UK CA Gleichwertig zur CE-Zertifizierung für das Vereinigtes Königreich

c UL us UL-anerkannte Komponente - USA und Kanada

TECHNISCHE MERKMALE

Stromversorgung und Leistungsaufnahme	12÷24 VDC ±10%; 2 W
Anzahl der Wägezellen • Stromversorgung der Wägezellen	bis zu 4 (350 Ω) - 4/6 Leiter • 5 VDC/60 mA
Linearität	0.01% Vollausschlag
Thermische Drift	0.005% Vollausschlag/°C
Messbereich	1-3 mV/V
Analogausgang	Strom: 4÷20 mA cc; max 300 Ω Spannung: 0÷10 VDC; min 10 kΩ
Feuchtigkeit (nicht kondensierend)	85%
Lagertemperatur	-30 °C +80 °C
Betriebstemperatur	-20 °C +60 °C

c UL us	Maximale Höhe für Wandmontage: 2 m
	nur für die Nutzung in Innenräumen
	Es ist notwendig, ein Netzteil vom Typ PS2 zu verwenden

OPTIONEN AUF ANFRAGE

	BESCHREIBUNG

	IP67-Kasten
	- 2 Kabelverschraubungen M12x1.5
	- Abmessungen: 94x53x40 mm (inklusive Kabelverschraubungen)
	- 2 Befestigungslöcher Ø 4 mm
	- In zwei Ausführungen erhältlich:
	  - ABS
	  - Polycarbonat, UL zertifiziert

	Version mit runder Platine - Abmessungen: Ø 20 mm, Höhe 8 mm - 1 Befestigungslöch Ø 3 mm - 1 Wägezelle - Schweißenanschlüsse - Analogausgang in Strom oder Spannung

Technische Änderungen vorbehalten. Alle Angaben beschreiben unsere Produkte in allgemeiner Form und sind ohne Gewähr.

LAUMAS S.r.l. • SALES DEPARTMENT: sales@laumas.it
Fax: (+39) 0521 681091 • Phone: (+39) 0521 683124

ISO 9001
ISO 14001