STR

Dübelbare selbstzentrierende Füße auf Kugel

LAUMAS®

H 102 mm: für BIEGESTAB- und SCHERSTAB-Wägezellen
H 89 mm: für FLC-Wägezellen

Anwendungsbereich bis 10000 kg



MAXIMALE STATISCHE BELASTUNG kg	GEWINDE	ABMESSUNGEN	WERKSTOFF	NETTOGEWICHT (kg)
2000	M12x1.75	Ø80 x H 102 mm	Edelstahl	0.6
5000	M20x2.5	Ø150 x H 102 mm		1.9
2000	M12x1.75	Ø80 x H 89 mm		0.6
5000	M20x2.5	Ø150 x H 89 mm	Edelstahl	1.9
10000	M24x3	Ø150 x H 89 mm		1.9

ABMESSUNGEN

2000 kg

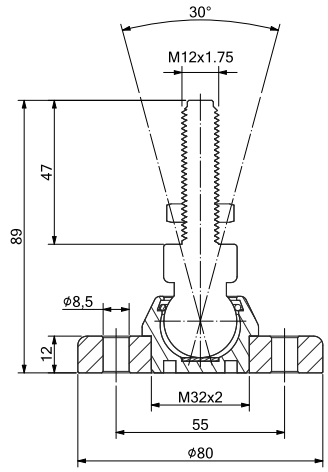

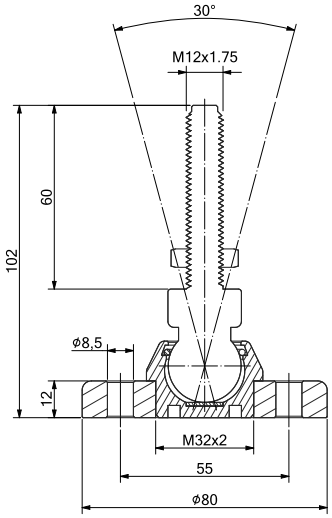

5000 kg

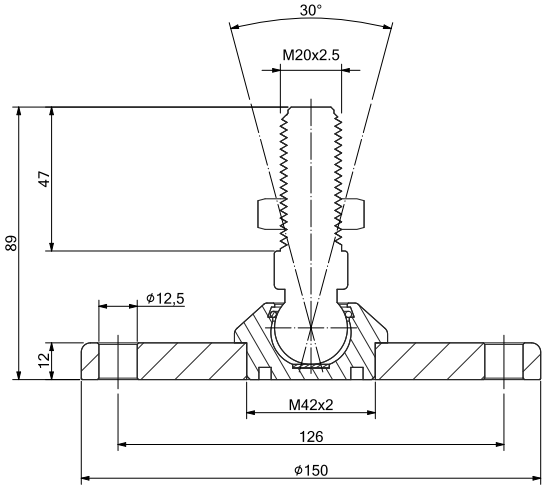

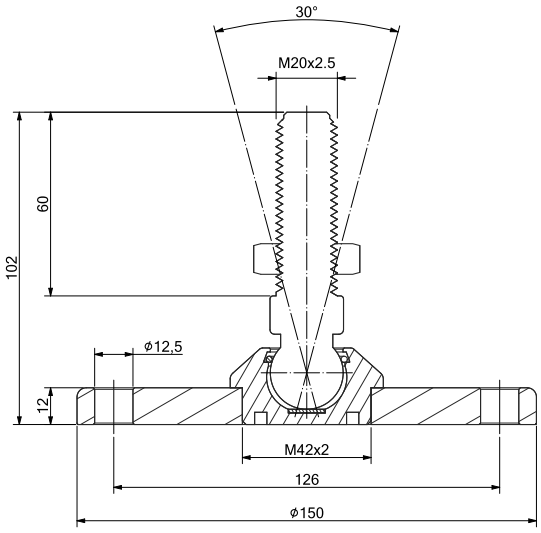

10000 kg

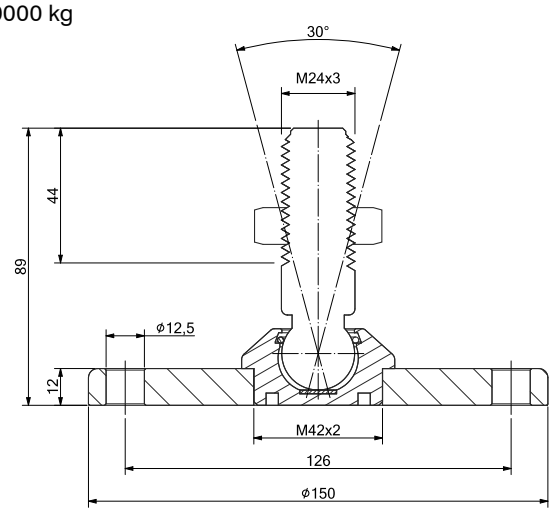

Technische Änderungen vorbehalten. Alle Angaben beschreiben unsere Produkte in allgemeiner Form und sind ohne Gewähr.