Z10000

KIT DI MONTAGGIO per celle di carico a COMPRESSIONE - BASSO PROFILO

LAUMAS®

Celle di carico serie: CBL - CBX - CX

Range di applicazione fino a 15000 kg



DESCRIZIONE

- Piastre superiore e inferiore in acciaio da costruzione S355JR zincato.
- Lamine in acciaio inox AISI 304 contro lo spostamento laterale.
- Vincolo antiribaltamento composto da due barre filettate con dado autobloccante.

CARICO MASSIMO STATICO kg	PER CELLE DI CARICO	PESO NETTO (kg)	MODELLO
15000	CBL (250 ÷ 12500 kg) - CBX (15000 kg) CX (1000 ÷ 15000 kg)	5.7	Z10000

Cella di carico non inclusa.

ORIENTAMENTO LAMINE (VINCOLI ORIZZONTALI) IN STRUTTURE CON 3 APPOGGI

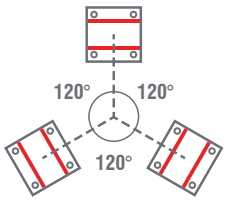

ORIENTAMENTO LAMINE (VINCOLI ORIZZONTALI) IN STRUTTURE CON 4 APPOGGI

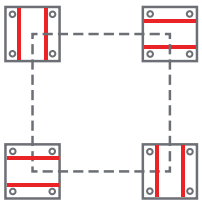

Esempio di applicazione

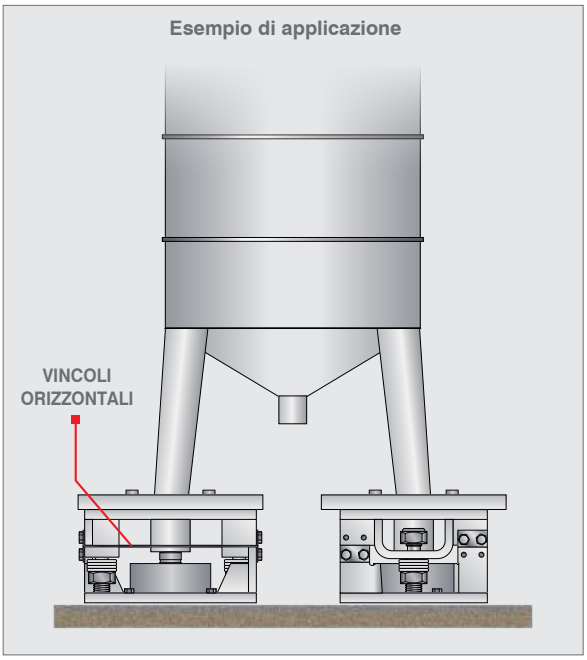

ACCESSORI COMPLEMENTARI

	DESCRIZIONE	MODELLO
	Spessore in acciaio inox AISI 304:	
	h 0.5 mm	SPVZ1005
	h 1 mm	SPVZ101
	h 2 mm	SPVZ102

LAUMAS S.r.l.
Fax: (+39) 0521 681091
• SALES DEPARTMENT: sales@laumas.it
• Phone: (+39) 0521 683124

ISO 9001
ISO 14001

Z10000

KIT DI MONTAGGIO per celle di carico a COMPRESSIONE - BASSO PROFILO

LAUMAS®

DIMENSIONI E SPECIFICHE TECNICHE

Le piastre inferiore e superiore [2] del kit di montaggio devono appoggiare completamente su superfici indeformabili. Sarà compito del progettista dell'impianto prevedere gli accorgimenti necessari contro gli spostamenti laterali e l'antiribaltamento in funzione di: urti e vibrazioni; spinta del vento; classificazione sismica dell'area d'installazione; consistenza della base di appoggio.

- Procedere all'installazione del sistema pesato utilizzando il kit di montaggio senza la cella di carico [1] e inserendo al suo posto un tronchetto di tubo più alto rispetto alla cella di 1-2 mm.
- Al termine del montaggio (saldature, ecc.), togliere il tronchetto di tubo e dopo aver rimosso uno o più bulloni di fermo cella [7] inserire la cella [1] nel kit di montaggio.
- Collegare le piastre inferiore e superiore [2] alla rete di terra poi allontanare i dadi [5]; verificare che la barra filettata [4] scorra liberamente all'interno del foro; avvicinare i dadi antiribaltamento [6] fino a raggiungere la distanza di circa 1 mm dalla piastra.
- Riavvitare i tre bulloni di fermo cella [7].

Piastra superiore

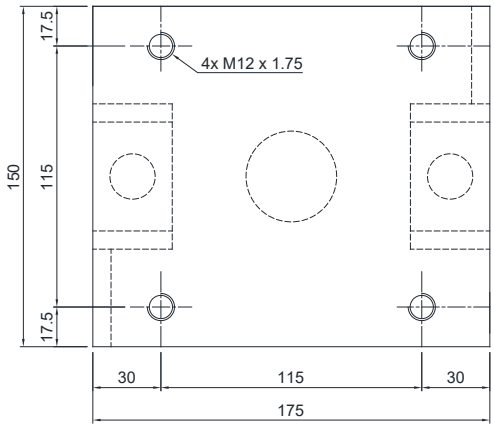

Piastra inferiore

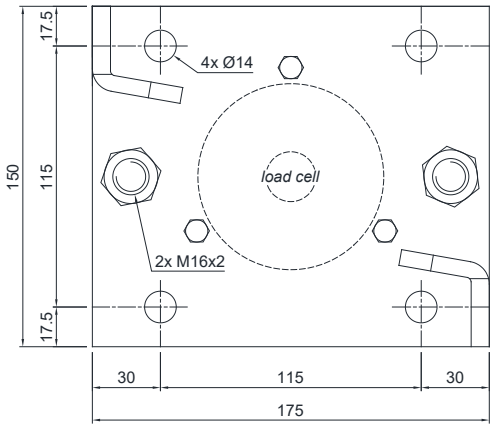

[1] Cella di carico.
[2] Piastre superiore e inferiore in acciaio da costruzione S355JR zincato.
[3] Lamine in acciaio inox AISI 304 con funzione di vincolo orizzontale.
[4] Barra filettata.
[5] Dado con funzione di martinetto.
[6] Dado autobloccante con funzione di vincolo antiribaltamento.
[7] Bulloni M6 con funzione di fermo per la cella di carico.

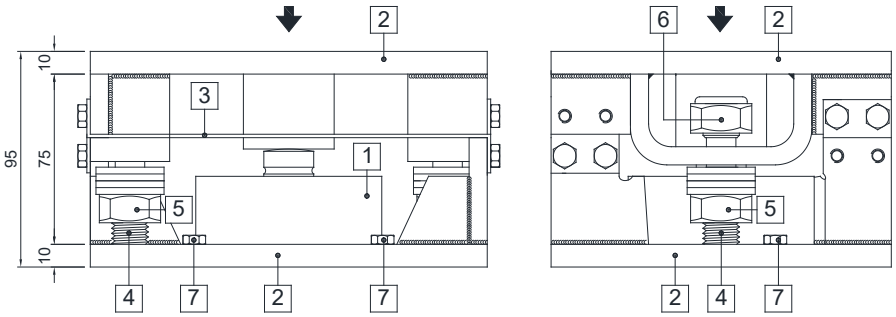

L'Azienda si riserva il diritto esclusivo di apportare modifiche ai dati tecnici, disegni e immagini senza preavviso.

LAUMAS S.r.l.
Fax: (+39) 0521 681091
• SALES DEPARTMENT: sales@laumas.it
• Phone: (+39) 0521 683124